PRZEDSIĘBIORSTWO WIELOBRANŻOWE
„MEDIUM''
Moczulski Jan
ul. Zuchów 37
66-400 Gorzów Wlkp.

PROJEKT BUDOWLANY
PROJEKT ZAGOSPODAROWANIA TERENU

OBIEKT: BUDOWA SIECI KANALIZACJI SANITARNEJ GRAWITACYJNO-TŁOCZNEJ Z PRZYŁĄCZAMI

ADRES INWESTYCJI: **UL.BATOREGO , SKWIERZYNA**
DZ.NR 75,76/4,76/6,76/5,72/3,73,74/1,81
- OBRĘB 0002 SKWIERZYNA
JEDNOSTKA EWIDENCYJNA SKWIERZYNA

KATEGORIA OBIEKTU : XXVI

BRANŻA: **SANITARNA , ELEKTRYCZNA**

INWESTOR: ZAKŁAD WODOCIAGÓW I KANALIZACJI SP. Z O.O.
UL.CHROBREGO 5 , 66-440 SKWIERZYNA

PROJEKTANT: mgr inż. Jan Moczulski
upr. bud. LUKG/0004/PWOS/04
w zakresie sieci instalacji i urządzeń cieplnych
wentylacyjnych ,gazowych ,wodociągowych i kanalizacyjnych

PROJEKTANT: inż. Grzegorz Bytniewski
LUKG/0006/PWOE/05
uprawnienia do projektowania i kierowania robotami
budowlanymi bez ograniczeń w specjalności instalacyjnej
w zakresie sieci, instalacji i urządzeń elektrycznych i elektroenergetycznych

SPRAWDZAJĄCY: mgr inż. Albin Poleszczuk
upr. bud. 59/86/GW
w specjalności instalacyjno-inżynieryjnej
sieci sanitarnych i ochrony środowiska

ZAWARTOŚĆ OPRACOWANIA
1.CZĘŚĆ OPISOWA
2.CZĘŚĆ GRAFICZNA

GORZÓW WLKP. 20 WRZESIEŃ 2016 R

NIP 599-001-22-45
REGON 210018374
e-mail: medium@moczulski.com.pl
Tel. 601 764255
Fax. 095-7239548

1. Zawartość opracowania

1. Opis techniczny		**2**
2. Informacja planu BIOZ		**13**
3. Wypis i wyrys z planu zagospodarowania terenu		**16**
4. Obliczenia przepompowni		**30**
5. Uzgodnienie z narady koordynacyjnej uzgadniania uzbrojenia terenu		**39**
6. Decyzja Burmistrza w sprawie uzgodnienia dróg gminnych		**47**
7. Decyzja Wojewódzkiego Konserwatora Zabytków		**51**
6. Opinia geotechniczna		**54**
7. Załączniki		
- oświadczenie projektanta		**60**
- zaświadczenie z LOIIB		**61**
- uprawnienia projektanta		**72**
- oświadczenie sprawdzającego		**63**
- zaświadczenie z LOIIB		**64**
- uprawnienia sprawdzającego		**65**
CERTYFIKAT MAPY		**67**
8 0 . Rysunki		
a/. Projekt zagospodarowania terenu	**rys. nr PS-1**	**68**
b/. Profil podłużny sieci kanalizacyjnej	**rys. nr PS-2**	**69**
c/. Studnia kanalizacyjna betonowa	**rys. nr PS-3**	**70**
d/. Studnia kanalizacyjna rewizyjna	**rys. nr PS-4**	**71**
e/. Pompownia PS-1	**rys. nr PS-5**	**72**

- cz. elektryczna

OPIS ZAGOSPODAROWANIA TERENU

do projektu budowlanego
BUDOWY SIECI KANALIZACJI SANITARNEJ
GRAWITACYJNO-TŁOCZNEJ Z PRZYŁĄCZAMI
UL.BATOREGO , SKWIERZYNA
DZ.NR75,76/4,76/6,76/5,72/3,73,74/1,81
- OBRĘB 0002 SKWIERZYNA
JEDNOSTKA EWIDENCYJNA SKWIERZYNA
KATEGORIA OBIEKTU : XXVI

1. Podstawa opracowania

- Umowa o prace projektowe;
- Wizja lokalna;
- Obowiązujące normy i przepisy;
- Mapa geodezyjna w skali 1 : 500;

2. Cel i zakres opracowania

-Celem niniejszego opracowania jest projekt ,sieci kanalizacji sanitarnej grawitacyjno-tłocznej wraz z przyłączami do poszczególnych posesji .

3. Ogólna charakterystyka terenu inwestycji
Warunki gruntowe

Projektowana sieć kanalizacji sanitarnej z przyłączami przebiega w działkach zlokalizowanych w obrębie ul. Batorego w Skwierzynie .
-długość projektowanej sieci kanalizacji sanitarnej -grawitacyjnej wynosi - 167 m oraz przyłącza do granic posesji.
-długość projektowanej sieci kanalizacyjnej tłocznej wynosi - 80 m oraz przyłącza do granic posesji.
Na poziomie projektowanej kanalizacji zalegają grunty mineralne , rodzime niespoiste (sypkie -piaski drobne) średnio-zagęszczone .-wg. opinii geotechnicznej.
Średnie zagłębienie projektowanej sieci kanalizacyjnej wynosi około 2,0 m poniżej poziomu terenu.
Teren objęty zakresem inwestycji nie jest zróżnicowany wysokościowo .
Przebieg trasy projektowanej sieci przedstawiono na projekcie zagospodarowania terenu .

INFORMACJE OGÓLNE:

1. Inwestycja jest zlokalizowana w otoczeniu zabytku jakim jest zespół urbanistyczno-krajobrazowy miasta Skwierzyna , wpisany do rejestru decyzją Wojewódzkiego Konserwatora Zabytków w Zielonej Górze pod numerem KOK-I-11/58/86-2176/75 z dn. 31.01.1975 r
2. Teren na którym zaprojektowano sieć kanalizacyjną , nie znajduje się w granicach terenu górniczego .
3. Projektowana sieć kanalizacyjna nie przewiduje zagrożeń dla środowiska oraz higieny i zdrowia użytkowników oraz otoczenia w zakresie zgodnym z przepisami odrębnymi.
4. Projektowana sieć kanalizacyjna nie jest skomplikowanym obiektem budowlanym i nie wymaga określania innych danych koniecznych do wykonania i eksploatacji inwestycji.

4. Część opisowa.

1.0. Przedmiot i zakres opracowania sieci kanalizacji sanitarnej grawitacyjnej i tłocznej.

Przedmiotem opracowania jest projekt budowlano-wykonawczy budowy kanalizacji sanitarnej grawitacyjno-tłocznej z odprowadzeniem ścieków sanitarnych poprzez przepompownię ścieków PS-1 do kanalizacji sanitarnej w ul. Nowowiejskiego.

Zakres opracowania obejmuje budowę kanalizacji sanitarnej grawitacyjnej od domów jednorodzinnych i wielorodzinnych do pompowni ścieków PS1 , dalej z pompowni do istniejącej kanalizacji grawitacyjnej w ul. Nowowiejskiego .

Włączenie zaprojektowano w nawiązaniu do istniejącej kanalizacji sanitarnej . Projektowana kanalizacja sanitarna grawitacyjno-tłoczna us ytuowana jest w pasach jezdni i działek gminnych . Usytuowanie sieci wg. zagospodarowania terenu rys nr PS-1 .

2.0. Kanalizacja sanitarna.

2.1. Opis przewodów wraz z uzbrojeniem.

Punktem wyjściowym przy wyborze materiału było określenie sposobu obciążenia naziomu, warunków lokalizacyjnych, gruntowo-wodnych,

Na podstawie analizy powyższych danych dokonano wyboru następujących materiałów do budowy sieci kanalizacji sanitarnej:

Kolektory sanitarne w ulicach i działkach gminnych .

- Studnie betonowe D1200 Studzienki kanalizacyjne z elementów prefabrykowanych żelbetowych, z bet. B- 45 (nasiąkliwość WcS, mrozoodporność 1-50) włazy kanałowe . Kręgi studzienek typu BS łączone są za pomocą uszczelek gumowych Forscheda 116, natomiast pierścienie dystansowe betonowe za pomocą zaprawy betonowej. Kręgi wyposażone są fabrycznie w stopnie złazowe .
- Studnie rewizyjne D425 PP z kinetą przepływową D200 , połączeniową D160 z wpustem żeliwnym klasy D400

3. Projektowana sieć kanalizacji sanitarnej.

3.1 Rozwiązania projektowe .

Analizując układ terenu, zaprojektowano kanalizację sanitarną, w układzie grawitacyjno - pompowym z uwzględnieniem naturalnych spadków terenowych.
Wyodrębniono następujące ciągi kolektorów kanalizacyjnych:

- kolektor P1 – PS1 sanitarny - kanalizaja grawitacyjna D200/PVC-SN8
od PS1 do SR tłoczny - kanalizacja tłoczna D90/PE100
oraz od SR-Sist. kolektor sanitarny - kanalizaja grawitacyjna D200/PVC-SN8 - docelowo podłączony do kanalizacji projektowanej w ul.Nowowiejskiego
Trasy kolektorów zaprojektowano z uwzględnieniem normatywnych odległości od infrastruktury technicznej . Odcinki kanalizacji grawitacyjnej oraz przyłącza zaprojektowano z rur o średnicach nominalnych 200PVC a kanalizacji tłocznej D90/PE100 . Spadek kolektora przewidziano w kierunku pompowni PS-1 która dalej przetłoczy ścieki przewodem de 90/PE100 do studni rozprężnej znajdującej się w ul. Nowowiejskiego , do kanalizacji istniejącej.

Zasilanie elektryczne pompowni .

Wg. wydanych warunków energetycznych i projektu energetycznego.

3.2 Uzbrojenie kolektorów sanitarnych

Studzienki kanalizacyjne węzłowe .

Studzienki kanalizacyjne zaprojektowano z elementów prefabrykowanych żelbetowych, z bet. B-45 (nasiąkliwość W8, mrozoodporność F50) Beton lub równorzędne natomiast włazy k anałowe . Kręgi studzienek typu BS łączone są za pomocą uszczelek gumowych Forscheda 116, natomiast pierścienie dystansowe betonowe za pomocą zaprawy betonowej. Kręgi wyposażone są fabrycznie w stopnie złazowe.
- Studnie rewizyjne D425 PP z kinetą przepływową D200 , połączeniową D200 z wpustem żeliwnym klasy D400 .

Studzienki kanalizacyjne rewizyjne i przyłączeniowe .

Projektowany system kanalizacji sanitarnej należy uzbroić w studzienki kanalizacyjne, rewizyjno-połączeniowe, betonowe ϕ1200mm, . Betonowe łączone poprzez uszczelkę gumową, stożkową wykonaną specjalnie do łączenia elementów . Studnie należy zaopatrzyć w stopnie włazowe zgodnie z PN-92/B-10729. Należy stosować stopnie wg PN-64/H-74086, lub systemowe. Studnie powinny być wyposażone we włazy kanałowe, wielkości 600 zgodne z PN-87/H-74051/00. Wszystkie zaprojektowane studnie należy zaopatrzyć w betonowy pierścień odciążający. Wszystkie połączenia rur SN8 ze studnią sanitarną projektuje się w kinecie studziennej. Podłączenia przykanalików sanitarnych do projektowanych studzienek powinno odbywać się w kinecie zaprojektowanych studzienek oraz studnie rewizyjne D425 PP z kinetą przepływową D200 , połączeniową D200 z wpustem żeliwnym klasy D400 .
Na kolektory kanalizacji sanitarnej zaprojektowano tworzywowe rury SN8 o średnicach jak pokazano na rysunkach. Rury WAVIN gwarantują wysoki stopień szczelności i zabezpieczają przed infiltracją wody gruntowej. System projektowanych rurociągów posiada pełny asortyment kształtek (trójniki, nasuwki), przejść szczelnych oraz łączników z innymi materiałami.

4. Pompownia sanitarna

Na trasie projektowanej kanalizacji zaprojektowano pompownię sanitarną PS1, jej lokalizację pokazano na planie zagospodarowania terenu. Projektuje się pompownie firmy HYDRO-MARKO . Pompownię uzbroić w odpowiednią armaturę: pompy, zawory zwrotne, odcinające, kolana sprzęgające, drabinki, pomosty. Budowa pompowni oraz jej wyposażenie zostało przedstawione w arkuszu danych.
Elektryczną rozdzielnie zlokalizowano na granicy działki przy przepompowni.

Wydajność pompowni PS1 - 4,29 dm^3/s

5. Technologia wykonania robót ziemnych

5.1.Trasowanie i niwelacja projektowanych sieci

Odcinki przewodów powinny być wytrasowane przez uprawnionego geodetę. Przed przystąpieniem do robót należy dobrze wytrasować kable elektryczne. Niwelację wykonać zgodnie z normą BN-83/8836-02. Przed zasypaniem należy wykonać powykonawczą inwentaryzację geodezyjną urządzeń i przewodów.

52. Wykopy

Wykopy wykonywać mechanicznie, a w pobliżu istniejących instalacji podziemnych – ręcznie. W pobliżu budynków i budowli (istn. rurociągi) w wykopach wąsko-przestrzennych umocnionych. Wykopy powinny mieć szerokość taką, by po każdej stronie rury pozostało przynajmniej 20cm przestrzeni roboczej.

Wykopy wykonywane na poziomie występowania wody gruntowej wykonywać jako umocnione i odwadniać. Podczas układania wodociągu zachować normatywne odległości od innych rurociągów.
Wykopy rozpoczynać po wytyczeniu osi wodociągu przez geodetę.
W miejscach przewidywanego skrzyżowania z istniejącym uzbrojeniem podziemnym wykonać przekopy kontrolne dla sprawdzenia rzeczywistej rzędnej posadowienia rurociągu.
Wykop głębić do rzędnej dna wodociągu mechanicznie a pozostałą część wykopu na grubość podsypki ***ręcznie.***

5.3. Obsypka

Rury należy układać na podsypce drobnoziarnistej z gruntów minralnych (uziarnienie nie większe niż 20mm), o grubości 15cm zagęszczonej oraz podsypce montażowej o grubości 3cm bez zagęszczania.
Przy wykonaniu obsypki rurociągu należy stosować się do poniższych zaleceń:

- obsypkę wykonywać z gruntu mineralnego, sypkiego (piasek, żwir). Wielkość ziaren nie powinna przekraczać 10% nominalnej średnicy rury;
- materiał obsypki nie może być zmrożony ani zawierać ostrych kamieni;
- obsypkę należy wykonywać warstwami, równolegle po obu bokach rury. Grubość warstw nie powinna przekraczać 1/3 średnicy i nie powinna być większa niż 30cm.
- obsypkę należy prowadzić aż do uzyskania górnego poziomu strefy ochronnej rurociągu, co najmniej 30cm ponad wierzch rury;
- niedopuszczalne jest wykonywanie obsypki przez bezpośrednie spuszczenie z samochodu mas ziemi.

Przed wykonaniem zasypki należy przeprowadzić próbę szczelności sieci (rurociągi).

5.4. Zasypka

Do zasypania wykopu należy użyć gruntów piaszczystych. Zasypywanie wykopów należy wykonywać warstwami grubości 30cm i zagęszczać zagęszczarkami wibracyjnymi. Przy ręcznym zagęszczaniu maksymalna grubość obsypki nie powinna być większa niż 10cm do 15cm. Sieć wykonać zgodnie z lokalizacją na planie sytuacyjnym. Miejsce składowania urobku na odkład, lub w/g wskazań inwestora.

5.5.Próba szczelności i płukanie rurociągu

Próbę szczelności wodociągu prowadzić zgodnie z PN-81/10736 za pomocą wody wodociągowej.
Ciśnienie próbne dla rur powinno być wyższe o 50% od ciśnienia roboczego, nie niższe jednak niż 1,0Mpa. Odcinek można uznać za szczelny jeżeli przy zamkniętym dopływie wody pod ciśnieniem próbnym w czasie 30 min nie będzie spadku ciśnienia.
Dezynfekcja wodnym roztworem wapna chlorowanego lub podchlorynu sodowego. Czas trwania dezynfekcji 24 h.
Płukanie ponowne do uzyskania pozytywnego wyniku badań bakteriologicznych, wykonanych przez Stację Sanitarno-Epidemiologiczną, która to wyda stosowne zezwolenie o możliwości włączenia odcinka do czynnych obiegów wodociągowych.

5.6.Roboty ziemne i wykonawstwo sieci kanalizacyjnej i wodociągowej

Roboty ziemne wykonywać zgodnie z PN/B-10736
Przed przystąpieniem do robót ziemnych należy wystąpić do wszystkich znanych i potencjalnych właścicieli istniejącego uzbrojenia o wskazanie w terenie przebiegu i zagłębienia kanałów, kabli i rurociągów, oznaczenie tego przebiegu, oraz nadzór w czasie wykonywania robót.
Przed przystąpieniem do robót należy sprawdzić rzędne posadowienia istniejącej sieci w miejscu wpięcia. Teren należy zniwelować i sieci wytrasować.
Roboty ziemne należy wykonywać z zachowaniem ostrożności, wg z wcześniej opracowanego planu, zgodnie z obowiązującymi przepisami i normami PN/B-06584, BN/8636-02, PN/B-10736
Przy robotach ziemnych należy przestrzegać zabezpieczenia wykopów przed ich osypywaniem. Wykopy wykonywać można mechanicznie lub ręcznie w miejscach istniejącego uzbrojenia, umocnione.
Zagęszczenie gruntu powinno odbywać się warstwami do stopnia zagęszczenia nie

mniej niż 1,0.
Przed zasypaniem wykopów należy skontrolować spadki ułożonej sieci, oraz zgłosić do służb geodezyjnych celem wykonania pomiaru. Rury układać w suchym wykopie zabezpieczonym przed wodami gruntowymi.
Należy zachować minimalną odległość 2,0m między pniami drzew a skrajnią wykopu.
Wszystkie prace związane z wykonaniem przyłącza należy prowadzić z zachowaniem przepisów BHP.
Przyłącze układać na dnie, na uprzednio przygotowanej podsypce piaskowej gr. 20 cm.
Następnie zasypać piaskiem na wysokość 20 cm ponad grzbiet rury i ponownie ubić obsypka rury musi być wykonana natychmiast po inspekcji i zatwierdzeniu posadowienia.
Nie stosować na podsypki i obsypki piasków zanieczyszczonych, ostrych grysów łamanych kamieni i gruzu.

Sieć i przyłącze wodociągowe należy oznaczyć taśmą ostrzegawczą z PE w kolorze niebieskim, z drutem
miedzianym na wysokości 20 cm ponad grzbiet rury. Końcówki drutu sygnalizacyjnego z taśmy znacznikowej wyprowadzić do skrzynek zasuw.
Trasę i spadki przewodu wykonać zgodnie z częścią rysunkową projektu.

5.7.Oznakowanie uzbrojenia

Lokalizację armatury zabudowanej na sieci wodociągowej należy oznaczyć w terenie tablicami wg PN-86/B-09700. Tablice w miarę możliwości umieszczać na ścianach budynków, a tam gdzie nie będzie to możliwe umieszczać je na słupkach z rury stalowej ϕ50 mm na wysokości 2,0 m.

5.8. Zabezpieczenie antykorozyjne

Armatura żeliwna zabezpieczona przy pomocy powłok malarskich o gr. min. 250 µm nanoszonych metodami elektrostatycznymi lub fluidyzacyjnymi.

5.9.Zagadnienia BHP

Prace przy budowie należy prowadzić przy ścisłym przestrzeganiu warunków BHP zgodnie z obowiązującymi przepisami i normami BN-83/8837-02, PN/B-06050, Dz.B.Nr2/67. Prace ziemne w obrębie linii elektroenergetycznych, w tym stanowiska pracy, składowanie materiałów , prac sprzętu należy planować i prowadzić z uwzględnieniem wymogów aktualnych przepisów w tym w szczególności norm: PN-76/B-05125, Rozporządzenia Ministra Infrastruktury z dnia 06.02.2003r w sprawie bezpieczeństwa i higieny pracy podczas wykonywania robót budowlanych (Dz.U.nr47 z dnia 19.03.2003r)oraz Rozporządzenia Ministra Gospodarki z dn. 20.09.2001 r.
W sprawie bezpieczeństwa i higieny pracy podczas eksploatacji maszyn i innych urządzeń technicznych do robót ziemnych, budowlanych i drogowych (Dz.U.Nr 118 z dnia 15.10.2001r). Prace ziemne nad liniami kablowymi i w odległości do 1m od nich należy wykonywać ręcznie.
Wykonawca sieci wodociągowych zobowiązany jest przeszkolić pracowników budujących wodociąg i wykonujących roboty ziemne, w zakresie BHP przy eksploatacji, remontach i konserwacji sieci wodociągowych rozporządzenie MGPiB z 01.10.93 r,

Dz.U. nr 96 poz. 437, oraz przy wykonywaniu robót budowlano-montażowych i rozbiórkowych Dz.U. nr 13 z 72 r. poz.93.
W trakcie budowy i eksploatacji rurociągów z PE obowiązują wszystkie zasady BHP obowiązujące przy rurociągach stalowych, dodatkowo ze względu na specyfikę tworzywa należy stosować się do następujących zaleceń:
- przestrzegać instrukcji obsługi urządzeń do zgrzewania i agregatów prądotwórczych dostarczanych przez producenta
- przewód zasilający płytę i urządzenie skrawające o napięciu 220V musi mieć przewód uziemiający. Zabrania się podłączania płyty grzewczej do gniazda wtykowego nie wyposażonego w przewód i bolec uziemiający
Projektowane obiekty na sieciach nie stanowią zagrożenia wybuchem i pożarem i zgodnie z Rozporządzeniem MSWiA z dnia 01.09.1999r. nie podlegają pod względem ochrony p.poż. (DZ.U.nr22 poz.206).

5.10. Roboty ziemne i wykonawstwo sieci kanalizacyjnej i wodociągowych

Roboty ziemne wykonywać zgodnie z PN/B-10736. Teren należy zniwelować i przewody wytrasować. Roboty ziemne należy wykonywać z zachowaniem ostrożności, wg z wcześniej opracowanego planu, zgodnie z obowiązującymi przepisami i normami PN/B-06584, BN/8636-02, PN/B-10736. Przy robotach ziemnych należy przestrzegać zabezpieczenia wykopów przed ich osypywaniem. Wykopy wykonywać można mechanicznie lub ręcznie w miejscach istniejącego uzbrojenia, umocnione. Przed zasypaniem wykopów należy skontrolować spadki ułożonej sieci, oraz zgłosić do służb geodezyjnych celem wykonania pomiaru. Rury układać w suchym wykopie zabezpieczonymi przed wodami gruntowymi. Wszystkie prace związane z wykonaniem sieci należy prowadzić z zachowaniem przepisów BHP. Sieć układać na dnie, na uprzednio przygotowanej podsypce piaskowej gr. 20 cm. Następnie zasypać piaskiem na wysokość 20 cm ponad grzbiet rury i ponownie ubić. Obsypka rury musi być wykonana natychmiast po inspekcji i zatwierdzeniu posadowienia. Nie stosować na podsypki i obsypki piasków zanieczyszczonych, ostrych grysów łamanych kamieni i gruzu.
W miejscach występowania uzbrojenia podziemnego, wykopy wykonywać ręcznie, a przeszkodę zabezpieczyć konstrukcją osłonową. Wykopy muszą być zabezpieczone przed wodami opadowymi i pozbawione wody gruntowej. Spód wykopu należy pozostawić na poziomie wyższym od rzędnej projektowanej o 2 do 5 cm w gruncie suchym , a w gruncie nawodnionym około 20 cm. Wykopy należy wykonać bezpośrednio przed ułożeniem podsypki.
W trakcie realizacji robót ziemnych należy nad wykopami ustawić łaty celownicze umożliwiające odtworzenie projektowanej osi wykopu i przewodu oraz kontrolę rzędnych.
Wszystkie napotkane przewody podziemne nie przeznaczone do likwidacji na trasie wykonywanego wykopu krzyżujące się lub biegnące równolegle z wykopem powinny być zabezpieczone przed uszkodzeniem, a w razie potrzeby podwieszone w sposób zapewniający ich eksploatację.
Ziemia z wykopów w ilości przewidzianej do ponownego wykorzystania (zasyp wykopów) należy składać wzdłuż wykopu lub na składowiskach tymczasowych zależnie od stanu zainwestowania terenu. Wydobywaną ziemię na odkład należy składować wzdłuż krawędzi wykopu w odległości 1m od jego krawędzi, aby utworzyć przejście wzdłuż wykopu. Przejście to powinno być stale oczyszczane z wyrzucanej ziemi.
Wykop należy zasypać po ułożeniu w nim obiektu liniowego oraz wykonaniu pozostałych obiektów i urządzeń towarzyszących rozpoczynając od równomiernego obsypania

przewodów z boków , z dokładnym ubiciem ziemi warstwami grubości 10-20cm. Jednocześnie z zasypywaniem przewodu należy stopniowo prowadzić rozbiórkę ewentualnego umocnienia. Zasypywanie wykopów, gdzie to możliwe winno zostać podejmowane natychmiast jak tylko pewne roboty zostaną zakończone. Należy podjąć szczególne starania , aby w czasie zasypywania wykopów nie przemieścić lub uszkodzić przewodów. Zaleca się wykonywanie robót przy sprzyjających warunkach pogodowych.
Po ukończeniu zasypywania wykopu teren należy przywrócić do stanu pierwotnego. Teren po wykopach należy zrekultywować. W przypadku odstępstw warunków gruntowych określonych dla posadowienia należy wstrzymać roboty i poinformować Inżyniera.

Wymagania dotyczące zagęszczenia:

Współczynnik zagęszczenia gruntu Is (zgodnie z BN-77/8931-12) nie powinien być niższy niż 0,95 dla warstw wierzchnich (do 1,2 m głębokości) i 0,90 dla warstw niższych (poniżej 1,2m głębokości). Grunt powinien zostać zbadany wg PN – 88/B-04481.
Sposób posadowienia przewodów oraz montaż rur wodociągowych i kanalizacyjnych w przypadku standardowego posadowienia powyżej 1m głębokości (od terenu do wierzchu rury) należy wykonać zgodnie z wymogami zawartymi w katalogu technicznym .
W przypadku mniejszego przykrycia gruntem niż 1,5 m ,należy oprócz wskazówek wydanych przez producenta rur we wspomnianym wyżej katalogu spełnić następujące warunki:
- Zagęszczenie obsypki i wykopu wg Proctora -98%
- Współczynnik wykonawstwa podłoża Bf1% (dno wykopu bez kamieni , wykonawstwo staranne z nadzorem)
- Wyklucza się wykonanie prac montażowych bez nadzoru

- Maksymalne odchylenie kątowe na połączeniu o średnicy do 315mm - 2°
- Minimalna grubość podsypki –15cm wyprofilowana pod rurą na kąt 90° i wyrównana zgodnie z projektowanym spadkiem
- Zasypka o grubości 30cm powyżej górnej krawędzi rury a w przypadku wystąpienia podbudowy drogi –zagęszczony grunt stabilizowany cementem

Zasadnicze podparcie przewodu jest zapewnione przez zagęszczenie gruntu wokół dolnej połowy rury i po obu stronach rury aż do ścian wykopu o nienaruszonej strukturze gruntu. Gdy do zagęszczenia gruntu używane są urządzenia mechaniczne , nie powinny być one stosowane w odległości mniejszej niż 50 cm od górnej krawędzi rury i to tylko wtedy ,gdy materiał zasypu wykopu zastał wstępnie zagęszczony min. do gęstości 85% według standardowej metody Proctora.

5.11.Odwodnienie wykopów

Technologia wykonania wykopu musi umożliwiać jego prawidłowe odwodnienie w całym okresie trwania robót ziemnych .Wykonanie wykopów powinno postępować w kierunku podnoszenia się niwelety przewodu.
W czasie robót ziemnych należy zachować odpowiedni spadek podłużny umożliwiający szybki odpływ wód z wykopu. Należy uwzględnić ewentualny wpływ kolejności i

sposobu odspajania gruntów oraz terminów wykonywania innych robót na spełnienie wymagań dotyczących prawidłowego odwodnienia wykopu w czasie postępu robót ziemnych. Dla przewodów w gruntach nawodnionych na dnie wykopu należy ułożyć warstwę filtracyjną z tłucznia lub żwiru grubości 15cm.

Zakres robót odwadniających należy dostosować do rzeczywistych warunków gruntowych i wodnych w trakcie wykonywania robót Wykonawca powinien uzyskać odpowiednie pozwolenia na odprowadzenie wody z wykopów.

Uwagi końcowe

Wszystkie stosowane materiały winny posiadać świadectwa o dopuszczeniu do stosowania w budownictwie lub Aprobaty Techniczne wydane przez COBRTI „INSTAL" w Warszawie PZH i ITB.

Roboty ziemne prowadzić zgodnie z PN-68/B-06050. Przed zasypaniem sieci należy zgłosić opomiarowanie do służb geodezyjnych.

Odcinki wodociągu wykonać w oparciu o WTWiO Robót Budowlano-Montażowych cz. II. Instalacje sanitarne i przemysłowe, Warunki wykonania i odbioru wydane przez producenta rur w oparciu o ISO 9001.

,Przed przystąpieniem do robót sprawdzić rzędne istniejącego uzbrojenia w miejscach włączeń i skrzyżowań.

6. OBSZAR ODDZIAŁYWANIA OBIEKTU

Usytuowanie niniejszej inwestycji oraz jej charakter, po analizie następujących przepisów: 1) Ustawa z dnia 27 kwietnia 2001 r. - Prawo ochrony środowiska, 2) Ustawa z dnia 23 lipca 2003 r. - o ochronie zabytków i opiece nad zabytkami, 3) Ustawa z dnia 18 lipca 2001 r. - Prawo wodne, 4) Ustawa z dnia 21 marca 1985 r. - o drogach publicznych, 5) Ustawa z dnia 16 kwietnia 2004 r. - o ochronie przyrody, 6)Ustawa z dnia 28 marca 2003 r. - o transporcie kolejowym, 7) Ustawa z dnia 27 października 1994 r. - o autostradach płatnych oraz o Krajowym Funduszu Drogowym, 8) Ustawa z dnia 27 października 1994 r. - o autostradach płatnych oraz o Krajowym Funduszu Drogowym, 9) Rozporządzenie Ministra Infrastruktury z dnia 16 stycznia 2002 r. - w sprawie przepisów techniczno-budowlanych dotyczących autostrad płatnych, 10) Rozporządzenie Ministra Gospodarki z dnia 26 kwietnia 2013 r. - w sprawie warunków technicznych, jakim powinny odpowiadać sieci gazowe i ich usytuowanie, 11) Rozporządzenie Ministra Gospodarki z dnia 21 listopada 2005 r. - w sprawie warunków technicznych, jakim powinny odpowiadać bazy i stacje paliw płynnych, rurociągi przesyłowe dalekosiężne służące do transportu ropy naftowej i produktów naftowych i ich usytuowanie, 12) Rozporządzenie Ministra Rolnictwa i Gospodarki Żywnościowej z dnia 7 października 1997 r. - w sprawie warunków technicznych, jakim powinny odpowiadać budowle rolnicze i ich usytuowanie, 13)Rozporządzenie Ministra Infrastruktury z dnia 12 kwietnia 2002 r. - w sprawie warunków technicznych, jakim powinny odpowiadać budynki i ich usytuowanie, 14) Rozporządzenie Ministra Transportu i Gospodarki Morskiej z dnia 2 kwietnia 1999 r. - w sprawie warunków technicznych, jakim powinny odpowiadać drogi publiczne i ich usytuowanie, 15)Rozporządzenie Ministra Obrony Narodowej z dnia 2 sierpnia 1996 r. - w sprawie warunków technicznych, jakim powinny odpowiadać obiekty budowlane nie będące budynkami, służące obronności Państwa oraz ich usytuowanie, 16) Rozporządzenie Ministra Transportu i Gospodarki Morskiej z dnia 30 maja 2000 r. - w sprawie warunków technicznych, jakim powinny odpowiadać drogowe obiekty inżynierskie i ich usytuowanie, 17) Rozporządzenie Ministra Obrony Narodowej z dnia 4 października 2001 r. - w sprawie warunków technicznych, jakim powinny odpowiadać strzelnice garnizonowe oraz i ich usytuowanie, 18) Rozporządzenie Ministra Infrastruktury z dnia 26 października 2005 r. - w sprawie warunków technicznych, jakim powinny odpowiadać telekomunikacyjne obiekty budowlane i ich usytuowanie, 19) Rozporządzenie Ministra Ochrony Środowiska z dnia 20 kwietnia 2007 r. - w sprawie warunków technicznych, jakim powinny odpowiadać budowle hydrotechniczne i ich usytuowanie, 20) Rozporządzenie Ministra Środowiska z dnia 30 kwietnia 2013 r. - w

sprawie składowisk odpadów, 21) Rozporządzenie Ministra Spraw Wewnętrznych i Administracji z dnia 7 czerwca 2010 r. - w sprawie ochrony przeciwpożarowej budynków, innych obiektów budowlanych i terenów, wprowadzających ograniczenia w zagospodarowaniu terenu wraz z uwzględnieniem funkcji, kształtu i charakteru działki inwestora, wyklucza naruszenie prawa własności, nie utrudnia korzystania z nieruchomości sąsiednich i nie ogranicza sposobu jej zagospodarowania oraz w jakikolwiek sposób nie wpłynie ujemnie na możliwość zagospodarowania w przyszłości nieruchomości sąsiednie.

Stwierdza się, że obszar oddziaływania inwestycji mieści się na terenie działek, na których jest zlokalizowana inwestycja .

7. Uwagi dla wykonawcy

Wszystkie roboty montażowe należy wykonać zgodnie z :

1. "Warunkami Technicznymi Wykonania i Odbioru Robót Budowlano Montażowych
2. Stosować się do instrukcji i materiałów informacyjnych firm stosowanych materiałów.
3. Stosować się do instrukcji i warunków technicznych producentów materiałów.
4. Stosować się do warunków BHP
5. Stosować się do zarządzenia M. G. P. i B. z dn. 15.12.94rok , Monit. Pol. z 1995 nr.2, poz.29, w sprawie dziennika budowy, oraz tablicy informacyjnej.

6. Przy wykonywaniu robót, przy występującym uzbrojeniu podziemnym zawiadomić nadzór użytkownika i wykonać przekopy kontrolne dla ustalenia faktycznego przebiegu uzbrojenia.
7. W protokole przyjęcia placu budowy ustalić przebieg istniejących instalacji podziemnych nie uwidocznionych na planie sytuacyjnym.
8. Przy odkrywaniu czynnych instalacji każdorazowo wezwać przedstawiciela użytkownika w celu pełnienia nadzoru technicznego.
9. Przy wykonaniu robót należy uwzględnić obowiązujące przepisy i normy polskie, a w szczególności:

- Dziennik Ustaw nr 84/94 poz. 387 jako Rozporządzenie Ministra Gospodarki przestrzennej i Budownictwa z dnia 21/06/94 dział 07, grupa 0721 ″Wodociągi i Kanalizacje″
- Dziennik Ustaw nr 75/02 poz. 690 jako Rozporządzenie Spraw Wewnętrznych i Administracji w sprawie warunków technicznych jakim powinny odpowiadać budynki i ich usytuowanie.

Opracował:

mgr inż. Jan Moczulski

INFORMACJA DOTYCZĄCA BEZPIECZEŃSTWA I OCHRONY ZDROWIA

„INFORMACJA”

OBIEKT: BUDOWA SIECI KANALIZACJI SANITARNEJ GRAWITACYJNO-TŁOCZNEJ Z PRZYŁĄCZAMI

ADRES INWESTYCJI: **UL.BATOREGO , SKWIERZYNA**
DZ.NR 75,76/4,76/6,76/5,72/3,73,74/1,81
- OBRĘB 0002 SKWIERZYNA

JEDNOSTKA EWIDENCYJNA SKWIERZYNA

KATEGORIA OBIEKTU : XXVI

BRANŻA: **SANITARNA , ELEKTRYCZNA**

INWESTOR: ZAKŁAD WODOCIAGÓW I KANALIZACJI SP. Z O.O.
UL.CHROBREGO 5 , 66-440 SKWIERZYNA

PROJEKTANT: mgr inż. Jan Moczulski
upr. bud. LUKG/0004/PWOS/04
w specjalności sieci instalacji i urządzeń cieplnych
wentylacyjnych ,gazowych ,wodociągowych i kanalizacyjnych
ul. Zuchów 37,66-400 Gorzów Wlkp.

GORZÓW WLKP. 20 WRZESIEŃ 2016 R

INFORMACJA DOTYCZY BEZPIECZEŃSTWA I OCHRONY ZDROWIA

Wg. ROZPORZĄDZENIA MINISTRA INFRASTRUKTURY
z dnia 23 czerwca 2003 r. w sprawie informacji dotyczącej bezpieczeństwa i ochrony zdrowia oraz planu bezpieczeństwa i ochrony zdrowia (Dz. U. Nr 120, poz. 1126)
Na podstawie art. 21a ust. 4 ustawy z dnia 7 lipca 1994 r. - Prawo budowlane (Dz. U. z 2000 r. Nr 106, poz. 1126, z późn. zm.).
Rozporządzenie określa zakres i formę informacji dotyczącej bezpieczeństwa i ochrony zdrowia, planu bezpieczeństwa i ochrony zdrowia oraz szczegółowy zakres rodzajów robót budowlanych, stwarzających zagrożenia bezpieczeństwa i zdrowia ludzi.
1) zakres robót dla całego zamierzenia budowlanego oraz kolejność realizacji poszczególnych obiektów;
Remont, modernizacja, przebudowa wykonać w kolejności
- roboty montżowe
- roboty wykończeniowe- doprowadzenie terenu do stanu pierwotnego
1) wykaz istniejących obiektów budowlanych;
drogi
sieci infrastruktury technicznej
2) wskazanie elementów zagospodarowania działki lub terenu, które mogą stwarzać zagrożenie bezpieczeństwa i zdrowia ludzi;
- montaż wodociągu i kanalizacji sanitarnej grawitacyjno-tłocznej
3) wskazanie dotyczące przewidywanych zagrożeń występujących podczas realizacji robót budowlanych, określające skalę i rodzaje zagrożeń oraz miejsce i czas ich wystąpienia;
- możliwość upadku podczas pracy, możliwość uderzenia przypadkowo
- wykucia i wyburzenia / możliwość uderzenia ciężkimi elementami /
4) wskazanie sposobu prowadzenia instruktażu pracowników przed przystąpieniem do realizacji robót szczególnie niebezpiecznych;
- pracownicy powinni być przeszkoleni przez specjalistę ds. BHP z uprawnieniami ,
- bezpośrednio przed rozpoczęciem pracy w danym dniu pracownicy powinni być przeszkoleni przez kierownika budowy o niebezpieczeństwach
6) wskazanie środków technicznych i organizacyjnych, zapobiegających niebezpieczeństwom wynikającym z wykonywania robót budowlanych w strefach szczególnego zagrożenia zdrowia lub w ich sąsiedztwie, w tym zapewniających bezpieczną i sprawną komunikację, umożliwiającą szybką ewakuację na wypadek pożaru, awarii i innych zagrożeń.
1. Przy wykonywaniu robót budowlano-montażowych i rozbiórkowych, przy obsłudze i konserwacji budowlanego sprzętu zmechanizowanego i pomocniczego oraz na placach składowych materiałów budowlanych na terenie budowy może być zatrudniony wyłącznie pracownik, który:
-posiada kwalifikacje przewidziane odrębnymi przepisami dla danego stanowiska,
- uzyskał orzeczenie lekarskie o dopuszczeniu do określonej pracy.
2. Nie wolno zatrudniać pracownika na danym stanowisku pracy w razie przeciwwskazań lekarskich oraz bez wstępnego przeszkolenia w zakresie bezpieczeństwa i higieny pracy.
3. Brygadzista ma obowiązek organizowania, przygotowania i kierowania pracami brygady danej specjalności budowlanej w sposób zabezpieczający przed wypadkiem, zgodnie z obowiązującymi przepisami bezpieczeństwa i higieny pracy i wytycznymi udzielonymi przez przełożonego.
4. Brygadzista może kierować tylko jedną brygadą.
5. Brygadzista powinien wyznaczyć zastępcę na czas swojej nieobecności w brygadzie.
6. Wykonywanie funkcji operatorów maszyn budowlanych, dźwignicowych, kierowców wózków silnikowych i innych maszyn budowlanych o napędzie silnikowym wymaga posiadania uprawnień wydanych przez właściwą komisję kwalifikacyjną.

7. Operatorowi nie wolno opuszczać stanowiska pracy w czasie ruchu maszyny lub urządzenia budowlanego.
8. Wchodzenie i schodzenie ze stanowiska operatora powinno odbywać się wyłącznie po przeznaczonych do tego stopniach, schodach, drabinach itp.
9. Przed oddaleniem się od maszyny lub urządzenia będącego w ruchu operator obowiązany jest zatrzymać silnik, maszynę lub urządzenie, a w razie potrzeby zahamować oraz uniemożliwić włączenie do ruchu maszyny lub urządzenia przez osoby trzecie.
10. W razie stwierdzenia w czasie pracy uszkodzenia maszyny lub urządzenia należy je niezwłocznie zatrzymać i wyłączyć dopływ energii ze źródła zasilania.
11. Wznawianie pracy maszyn i urządzeń bez usunięcia uszkodzenia jest zabronione.
12. Roboty budowlano-montażowe lub rozbiórkowe powinny być prowadzone w sposób bezpieczny, określony w projekcie organizacji robót wykonanym przez wykonawcę.
13. W razie powierzenia wykonania robót generalnemu realizatorowi inwestycji lub generalnemu wykonawcy, jest on gospodarzem na placu budowy. Ustala on wspólnie z podwykonawcami zasady nadzoru związane z bezpieczeństwem i higieną pracy na poszczególnych odcinkach robót.
14. Generalny realizator inwestycji (wykonawca) obowiązany jest do pełnienia nadzoru nad przestrzeganiem na placu budowy przepisów bezpieczeństwa i higieny pracy oraz egzekwowania od podwykonawców przestrzegania tych przepisów.
15. Przed oddaniem do eksploatacji nowego sprzętu zmechanizowanego lub pomocniczego zakład pracy powinien przeprowadzić próbę technicznej sprawności i zbadać, czy sprzęt spełnia wymagania w zakresie bezpieczeństwa i higieny pracy.
16. Zakład pracy eksploatujący sprzęt zmechanizowany i pomocniczy oraz urządzenia techniczne nie objęte dozorem technicznym powinien we własnym zakresie zorganizować dozór, opracować instrukcje obsługi, przeprowadzać kontrole bieżące i okresowe oraz dokonywać obciążeń próbnych.
17. Liczbę pracowników niezbędną do obsługi sprzętu zmechanizowanego określa się w instrukcji techniczno-ruchowej dla danej maszyny lub urządzenia.
18. Zakład pracy powinien opracować szczegółowe instrukcje techniczno-ruchowe określające wymagania bezpieczeństwa i higieny pracy dla poszczególnych stanowisk i przestrzegać ich stosowania.
19. Przy wykonywaniu robót na wysokości powyżej 2 m stanowiska pracy oraz przejścia należy zabezpieczyć barierą składającą się z deski krawężnikowej o wysokości 0,15 m i poręczy ochronnej umieszczonej na wysokości 1,10 m. Wolną przestrzeń pomiędzy deską krawężnikową a poręczą należy wypełnić częściowo lub całkowicie w sposób zabezpieczający pracowników przed upadkiem z wysokości.
20. Jeżeli roboty określone w ust. 1 są wykonywane przejściowo lub ich charakter uniemożliwia zastosowanie zabezpieczenia przewidzianego w ust.1, należy wprowadzić inne skuteczne zabezpieczenie pracowników przed upadkiem.
21. Pomosty robocze wykonane z desek lub bali powinny być dostosowane do przewidzianego obciążenia, szczelne i zabezpieczone przed zmianą ich położenia.
22. Inspektorzy nadzoru inwestorskiego lub jednostki wykonujące czynności nadzoru inwestorskiego obowiązani są do kontroli nadzorowanych przez siebie robót również w zakresie przestrzegania przepisów i zasad bezpiecznych warunków pracy.

SPORZĄDZIŁ:
mgr inż. Jan Moczulski

RG.6727.6.2016

URZĄD MIEJSKI
66-440 SKWIERZYNA
ul. Rynek 1
tel. 95 7216 536 fax 95 7216 539

Skwierzyna, 8 lutego 2016r.

Pan
Jan Moczulski
ul. Zuchów 37
66-400 Gorzów Wlkp.

RG.6727.6.2016
Dotyczy: *wypis i wyrys z miejscowego planu zagospodarowania przestrzennego miasta Skwierzyna dla działek o nr ewid. 81, 74/1, 73, 75, 72/2, 72/3, 76/5, 76/6, 76/1 położonych w obrębie 3 Skwierzyna przy ul. Stefana Batorego*

Odpowiadając na Pana wniosek z dnia 30 stycznia 2016r. w sprawie wydania wypisu i wyrysu z miejscowego planu zagospodarowania przestrzennego miasta Skwierzyna dla działek o nr ewid. 81, 74/1, 73, 75, 72/2, 72/3, 76/5, 76/6, 76/1 położonych w obrębie 3 Skwierzyna przy ul. Stefana Batorego, informuję co następuje.

Zgodnie z miejscowym planem zagospodarowania przestrzennego miasta Skwierzyna, uchwalonym uchwałą Nr XLI/335/10 Rady Miejskiej w Skwierzynie z dnia 24 czerwca 2010 r., ogłoszoną w Dzienniku Urzędowym Województwa Lubuskiego Nr 91, poz. 1313 z dnia 21 września 2010 r., teren działki położonej w obrębie 3 Skwierzyna o nr ewid.:

-81 wchodzi w skład terenu oznaczonego na rysunku planu symbolem „**KD**" – **tereny dróg publicznych dojazdowych;**

-74/1 wchodzi w skład terenu oznaczonego na rysunku planu symbolem „**UO**" – **teren usług oświaty i wychowania;**

-73 wchodzi w skład terenu oznaczonego na rysunku planu symbolem „**KDX**" – **tereny ciągów pieszo-jezdnych;**

-75 wchodzi w skład terenu oznaczonego na rysunku planu symbolem „**UZ**" – **teren usług zdrowia i opieki społecznej;**

-72/2, 72/3 wchodzi w skład terenu oznaczonego na rysunku planu symbolem **„MN"** – **teren zabudowy mieszkaniowej jednorodzinnej;**

- 76/5, 76/6 wchodzi w skład terenu oznaczonego na rysunku planu symbolem **„MU"** – **teren zabudowy mieszanej mieszkaniowej i usługowej;**

- 76/1 wchodzi w skład terenu oznaczonego na rysunku planu symbolem **„KS"** – **teren obsługi parkingowej;**

Szczegółowe zapisy planu:

ROZDZIAŁ 1
Przepisy ogólne

§ 4. Ilekroć w ustaleniach niniejszej uchwały jest mowa o:

1) **planie** – należy przez to rozumieć miejscowy plan zagospodarowania przestrzennego, o którym mowa w §1, ust.1;

2) **rysunku planu** – należy przez to rozumieć graficzny zapis planu przedstawiony na mapie w skali 1:2000, stanowiący załącznik nr 1 do niniejszej uchwały;

3) **terenie jednostki planu** - należy przez to rozumieć przestrzeń wyznaczoną liniami rozgraniczającymi na rysunku planu miejscowego, o danej kategorii przeznaczenia i określonych zasadach zagospodarowania, oznaczony odpowiednim symbolem cyfrowo-literowym

4) **kategorie przeznaczenia terenów** – należy przez to rozumieć podstawowe przeznaczenie terenu wyrażone, na rysunkach planu i odpowiednio – w tekście uchwały, symbolem literowym, jest to rozumiane jako przewidziany rodzaj użytkowania terenu który przeważa lub powinien przeważać w obszarze wyznaczonym liniami rozgraniczającymi, jako przeznaczenie dopuszczalne rozumie się rodzaj przeznaczenia inny niż podstawowy, który uzupełnia i wzbogaca przeznaczenie podstawowe i z nim nie koliduje,

5) **usługach** – należy przez to rozumieć takie usługi, które nie wytwarzają dóbr materialnych i służą zaspokojeniu podstawowych potrzeb ludności, w zakresie handlu detalicznego i hurtowego, m.in.: gastronomii, kultury, turystyki, zdrowia, telekomunikacji, pośrednictwa finansowego, związanych z nieruchomościami, informatyczne, związane z prowadzeniem działalności gospodarczej, badawczo-rozwojowe, hotelarskie i związane z kulturą, rekreacją i sportem sprzedaży pojazdów zmechanizowanych, z wyłączeniem usług obsługi komunikacji oraz stacji paliw płynnych o ile nie zostały dopuszczone w ustaleniach szczegółowych,

6) **tymczasowym sposobie zagospodarowania, urządzenia lub użytkowania terenu** – należy przez to rozumieć dotychczasowe użytkowanie terenu do czasu zagospodarowania zgodnie z przeznaczeniem ustalonym planem;

7) **uciążliwości** – należy przez to rozumieć przekroczenie standardów jakości środowiska, w tym zjawiska lub stany utrudniające życie albo dokuczliwe dla otaczającego terenu, a zwłaszcza hałas, wibracje, zanieczyszczenia powietrza i zanieczyszczenia odpadami, przekraczające obowiązujące wielkości normowe;

8) **działalności produkcyjnej** - należy przez to rozumieć działalność wytwarzającą i przetwarzającą bezpośrednio dobra materialne;

9) **terenie o niskiej intensywności zabudowy** – należy przez to rozumieć parametr efektywnego wykorzystania terenów zabudowy mieszkaniowej i usługowej ustalony na podstawie proporcji: sumy powierzchni wszystkich kondygnacji naziemnych, liczonej w zewnętrznym obrysie murów do powierzchni terenu, który winien zawierać się w granicach 0,5- 0,75;

10) **wysokości** – należy przez to rozumieć pionową odległość od poziomu gruntu do najwyższego punktu obiektu, a w przypadku budynku do najwyższego punktu dachu;

11) **dachach stromych** – należy rozumieć dachy dwuspadowe, wielospadowe i łamane – polskie, przy czym dany rodzaj dachu należy stosować konsekwentnie dla budynków wyodrębnionych przestrzennie i wymaga zachowania symetrycznego kąta spadku połaci dachowych z dopuszczeniem występów, których suma szerokości nie może przekraczać połowy długości dachu,

12) **przepisach odrębnych** – należy przez to rozumieć aktualne w momencie realizacji niniejszej uchwały przepisy ustaw wraz z aktami wykonawczymi, normy branżowe oraz ograniczenia w dysponowaniu terenem wynikające z prawomocnych decyzji administracyjnych.

ROZDZIAŁ 2

Przeznaczenie terenów

§ 5. 1. Następujące oznaczenia graficzne na rysunku planu są obowiązującymi ustaleniami planu:

1) linie rozgraniczające tereny o różnym przeznaczeniu lub różnych zasadach zagospodarowania,

2) nieprzekraczalne linie zabudowy, linie ograniczające obszar, na którym dopuszcza się realizację obiektów kubaturowych, dotyczą głównych brył budynków, z dopuszczeniem zmniejszenia o 20% w stronę drogi w zakresie ryzalitów, wykuszy, ganków nie przekraczających 50% szerokości elewacji frontowej budynku,

3) obowiązujące linie zabudowy, linie wyznaczające granice, które wymagają realizacji obiektów kubaturowych po zewnętrznym obrysie przyziemia budynku z dopuszczeniem wykroczenia od przebiegu obowiązującej linii zabudowy elementami budynku, które w całości są zlokalizowane pod powierzchnią terenu oraz schodami, podjazdami, zadaszeniami, okapami, wykuszami w częściach budynku stanowiących nie więcej niż 50% szerokości elewacji;

2. Oznaczeniami nie wymienionymi w ust.1 dotyczącymi elementów informacyjnych na rysunkach planu są:

1) orientacyjny przebieg istniejącej napowietrznej linii elektroenergetycznej WN 110 kV wraz ze strefą ochronną;

2) orientacyjny przebieg istniejącej napowietrznej linii elektroenergetycznej SN 15 (20 kV) wraz ze strefą ochronną;

3) orientacyjny przebieg istniejącego gazociągu wysokiego ciśnienia DN 80 wraz ze strefą ochronną;

4) istniejące obiekty budowlane kolidujące z przeznaczeniem terenu ustalonym w planie;

5) treść podkładu mapowego,

6) orientacyjne linie podziałów wewnętrznych,

7) istniejące rowy melioracyjne i wody powierzchniowe.

§ 6. Na obszarze objętym planem wyznacza się następujące tereny o różnym przeznaczeniu:

4) tereny zabudowy mieszanej mieszkaniowej i usługowej, oznaczone na rysunku symbolem **„MU"**;

5) tereny zabudowy mieszkaniowej jednorodzinnej, oznaczone na rysunku symbolem **„MN"**

8) tereny usług zdrowia i opieki społecznej, oznaczone na rysunku symbolem – **„UZ",**

10)tereny usług oświaty i wychowania, oznaczone na rysunku planu symbolem – **„UO",**

29)tereny obsługi parkingowej, oznaczone na rysunku symbolem - **„KS"**

31) tereny komunikacji drogowej, oznaczone na rysunku symbolem – **„S3"**, **„KZ"**, **„KL"**, **„KD"**, **„KDX"**, **„KDW"**

§7. Oznaczenia sposobów zagospodarowania i zabudowy terenów:

1) granica zespołu urbanistyczno – krajobrazowego miasta Skwierzyny wpisanego do rejestru zabytków,
2) budynki wpisane do rejestru zabytków,
3) granica strefy „W" archeologicznej ochrony konserwatorskiej,
4) budynki ujęte w wojewódzkiej ewidencji zabytków - objęty ochroną ustaloną planem,
5) historyczna dominanta wysokościowa,
6) granica działki budowlanej – ustalona planem,
7) obowiązująca linia zabudowy- ustalona planem
8) nieprzekraczalna linia zabudowy – ustalona planem,

§8.1. Dla terenów, o których mowa w ust.1 ustala się następujące funkcje stanowiące o ich przeznaczeniu:

4) tereny zabudowy mieszanej mieszkaniowej i usługowej **„MU",** obejmują istniejącą i projektowaną zabudowę o funkcji mieszkaniowej niskiej intensywności zabudowy z dopuszczeniem nieuciążliwych usług wolnostojących lub wbudowanych nie przekraczających 50% powierzchni budynku lub w przypadku zabudowy wolnostojącej 50% powierzchni działki,

5)tereny zabudowy mieszkaniowej - jednorodzinnej **„MN",** obejmują zabudowę projektowaną o funkcji mieszkaniowej niskiej intensywności zabudowy z dopuszczeniem nieuciążliwych usług wbudowanych nie przekraczających 30% powierzchni budynku,

8) tereny usług zdrowia i opieki społecznej **„UZ"** obejmują istniejącą lub projektowaną zabudowę z dopuszczalną powierzchnią zabudowy kubaturowej do 50% powierzchni jednostki planu, tereny przeznaczone pod szpitale, domy opieki społecznej, ośrodki zdrowia, przychodnie, apteki, jednostki specjalistyczne z dopuszczeniem usług handlowo-gastronomicznych i administracji, wraz z obiektami ściśle związanymi z utrzymaniem i obsługą podstawowej funkcji terenu, dopuszcza się lokalizację: zieleni urządzonej, dróg wewnętrznych, ciągów pieszych oraz urządzeń infrastruktury technicznej wg potrzeb,

10)tereny usług oświaty i wychowania **„UO"** obejmuje istniejącą lub projektowaną zabudowę z dopuszczalną powierzchnią zabudowy kubaturowej do 50% powierzchni jednostki planu, tereny przeznaczone na szkoły, przedszkola, domy dziecka, świetlice, z dopuszczeniem usług handlowo-gastronomicznych, służby zdrowia, sportu i administracji, które uzupełniają funkcję podstawową terenu, dopuszcza się usługi związane z rekreacją i sportem w tym budowę boisk, lodowisk, urządzeń rekreacji całosezonowej i sezonowej wraz z obiektami ściśle związanymi z utrzymaniem i obsługą podstawowej funkcji terenu, których powierzchnia zabudowy nie może przekraczać 20% powierzchni terenu,

28)tereny obsługi parkingowej **„KS”**, obejmują tereny istniejących lub projektowanych zespołów parkingowych i garaży z dopuszczeniem zmian i przekształceń kubaturowych oraz funkcji terenu na cele usługowe pod warunkiem zapewnienia miejsc garażowych w obiektach wielopoziomowych, podziemnych lub sąsiednich,

2. Na pozostałych terenach, o których mowa w §6 obowiązuje funkcja zgodna z przeznaczeniem.

3. Na obszarze objętym planem miejscowym zakazuje się:

1) realizacji obiektów handlowych o powierzchni sprzedaży powyżej 2000m^2,

2) projektowanych dominant urbanistycznych w tym wież i masztów o wysokości powyżej 20m z wyjątkiem jednostek określonych w planie oraz wynikających z przepisów odrębnych,

3) projektowanych usług polegających na przetwarzaniu i składowaniu odpadów zawierających związki niebezpieczne w tym złomowiska samochodów i urządzeń gospodarstwa domowego z wyjątkiem jednostek określonych w planie,

4) hodowli zwierząt powyżej 40DPJ, z wyjątkiem terenów obsługi i produkcji w gospodarstwach rolnych, hodowlanych i ogrodniczych oznaczonych symbolem **„RU”**.

ROZDZIAŁ 3

Zasady ochrony i kształtowania ładu przestrzennego

§ 9. Na obszarze objętym planem kształtowanie i ochronę ładu przestrzennego należy realizować poprzez:

1) zachowanie linii zabudowy i gabarytów budynków w tym wysokości, formy dachu i układu kalenicy;

2) stosowanie zasady dotyczącej budynków, które w ramach jednego przedsięwzięcia inwestycyjnego muszą być ujednolicone pod względem formy,

3) zachowanie i ochronę istniejącego zadrzewienia również wzdłuż dróg o ile nie koliduje z planowanym zainwestowaniem,

4) zakaz lokalizacji wolnostojących obiektów tymczasowych w postaci obiektów blaszanych, kontenerowych z wyjątkiem okresu budowy,

5) dopuszczenie lokalizacji obiektów towarzyszących funkcji podstawowej pod warunkiem zachowania ustaleń przypisanych dla danego terenu,

6) zakaz stosowania betonowych płotów oraz pełnego muru powyżej 1,2m, z wyjątkiem ogrodzeń terenów „PU”, „RU”,

7) dopuszczenie lokalizacji sieci i urządzeń infrastruktury technicznej na terenach o innym przeznaczeniu, o ile nie zostaną zakłócone podstawowe funkcje tych terenów,

8) zakaz realizacji masztów i wież telefonii komórkowych z wyjątkiem określonych w ustaleniach szczegółowych.

ROZDZIAŁ 4
Zasady ochrony środowiska, przyrody i krajobrazu kulturowego

§ 10. 1. Ze względu na ochronę środowiska w tym zdrowia ludzi, przyrody i krajobrazu:

1) ustala się:

a) przy budowie miejsc postojowych dla różnych środków transportu, urządzeń komunikacji wewnętrznej oraz w zakresie mycia pojazdów mechanicznych wymagane jest zastosowanie rozwiązań technicznych wykluczających możliwość migracji do środowiska zanieczyszczonych wód z terenów parkowania pojazdów i innych tego typu urządzeń,

b) ścieki deszczowe z powierzchni utwardzonych należy zagospodarować w granicach własnych lokalizacji, a w przypadku zanieczyszczeń substancjami ropopochodnymi – należy je odpowiednio oczyszczać, ścieków wskazujących obecność szkodliwych dla gleb i wód podziemnych składników nie można odprowadzać do gruntu ani do rowów,

c) w zakresie gromadzenia i usuwania odpadów podmiot wytwarzający odpady komunalne winien je wstępnie segregować i składować w odpowiednich do rodzaju odpadów pojemnikach:

- na odpady wymieszane przeznaczone na składowisko,
- na surowce wtórne,
- na odpady organiczne przeznaczone do kompostowania,
- na wydzielone odpady niebezpieczne, które należy utylizować lub wywozić w uzgodnieniu z właściwą służbą ochrony środowiska.

d) przy ogrzewaniu budynków i pozyskiwaniu ciepła dla celów technologicznych należy wykorzystać energię ze źródeł odnawialnych, paliw płynnych, ciekłych i gazowych lub innych nie powodujących przekroczenia dopuszczalnych emisji do powietrza atmosferycznego, eksploatacja instalacji powodująca wprowadzenie gazów lub pyłów do powietrza atmosferycznego nie powinna powodować przekroczenia standardów jakości powietrza poza terenem do którego prowadzący emisję posiada tytuł prawny,

2) zakazuje się:

a) likwidowania i oszpecania istniejących zadrzewień, o ile nie stanowią zagrożenia zdrowia i życia ludzi oraz nie stanowią przeszkody w przeprowadzeniu infrastruktury technicznej;

b) odprowadzania nieczyszczonych ścieków do gruntu,

c) odprowadzenia ścieków technologicznych o przekroczonych normach zanieczyszczeń do zewnętrznego systemu kanalizacji bez ich podczyszczenia w indywidualnych podczyszczalniach ścieków.

2. Poziom hałasu mierzony na granicy terenu usług oświaty i zabudowy mieszkaniowej nie może przekraczać dopuszczalnych poziomów hałasu w środowisku, określonych dla terenów przeznaczonych pod budynki związane ze stałym lub czasowym pobytem dzieci i młodzieży i pod zabudowę mieszkalną – określonych ustawą prawo ochrony środowiska.

3. Ze względu na dopuszczalne poziomy hałasu, o których mowa w przepisach

o ochronie środowiska:

1) tereny kategorii oznaczonych symbolem „MN" zalicza się do terenów zabudowy mieszkaniowej jednorodzinnej;
2) tereny kategorii oznaczonych symbolami „MU", „RM" zalicza się do terenów zabudowy mieszkaniowej jednorodzinnej z usługami rzemieślniczymi;
3) tereny kategorii oznaczonych symbolami „UO" i „US" zalicza się do terenów zabudowy związanej ze stałym lub wielogodzinnym pobytem dzieci i młodzieży;
4) tereny kategorii oznaczonej symbolem „UZ" zalicza się do terenów szpitali w miastach;
5) dla terenów pozostałych kategorii przeznaczenia poziomu hałasu nie normuje się.

ROZDZIAŁ 5
Zasady ochrony dziedzictwa kulturowego i zabytków

§ 11. 1. Na terenach objętych planem ochrona zabytków obejmuje zobowiązanie osób prowadzących roboty budowlane i ziemne w przypadku ujawnienia w trakcie prac przedmiotu, który posiada cechy zabytku, do:

1) wstrzymania wszelkich prac, mogących uszkodzić lub zniszczyć znalezisko, do czasu wydania przez Wojewódzkiego Konserwatora Zabytków odpowiednich zarządzeń;

2) zabezpieczenia odkrytego przedmiotu;

3) niezwłocznego powiadomienia o tym Burmistrza Skwierzyny i Wojewódzkiego Konserwatora Zabytków.

4. Działania przy obiektach wpisanych do rejestru zabytków i prowadzone na terenie zespołu urbanistyczno-krajobrazowego miasta Skwierzyna oraz roboty budowlane na obszarze 500 m od jego granic, który stanowi otoczenie zabytku wymagają uzyskanie pozwolenia Wojewódzkiego Konserwatora Zabytków na wszelkie działania na każdym etapie inwestycyjno – budowlanym.

5. Ochronie konserwatorskiej podlegają:

1) zespół urbanistyczno-krajobrazowy wpisany do rejestru zabytków KOK-I-11/58/86-2176/75, którego granice oznaczono na rysunku planu wraz ze strefą 1000 m stanowiącą otoczenie zabytku, w przypadku zmiany granic strefy stanowiącej otoczenie zabytku obowiązywać będzie strefa według prawomocnej decyzji,

2) strefa ochrony archeologicznej zawierająca obszary określone na rysunku planu i stanowiska archeologiczne.

3) Obiekty podlegające ochronie konserwatorskiej wpisane do rejestru zabytków.

ROZDZIAŁ 6
Zasady kształtowania przestrzeni publicznych

§ 12. 1. Na obszarze objętym planem przestrzenie publiczne stanowią:

1) drogi publiczne, oznaczone na rysunku symbolem **„KD", „KL", „KZ", „S3"**;

2) tereny zieleni urządzonej, oznaczone na rysunku symbolem **„ZP", „ZI"**,

3) tereny wód powierzchniowych i rzek, oznaczone na rysunku symbolem **„WS"**.

2. Na terenach, o których mowa w ust. 1 pkt 1 dopuszcza się realizację chodników, ścieżek rowerowych oraz elementów małej architektury w formie ławek lub przystanków autobusowych w pasach dróg, o ile nie koliduje to z użytkowaniem drogi.

3. Na wszystkich terenach publicznych określonych w ust. 1 ustala się zakaz ich grodzenia oraz obowiązek lokalizacji reklam w formie zorganizowanej i ujednoliconej co do wielkości i jakości w obrębie jednorodnych przestrzeni miejskich i zgodnie z ustaleniami szczegółowymi.

5. Na terenach dróg publicznych dopuszcza się lokalizację obiektów małej architektury, schodów i podjazdów, nośników reklamowych oraz obiektów usługowych, pod warunkiem, że nie będą kolidowały z funkcją komunikacyjną i sieciami infrastruktury technicznej, na warunkach określonych przez zarządcę drogi, oraz przy uwzględnieniu innych ustaleń niniejszego planu i regulacji określonych w obowiązujących przepisach.

ROZDZIAŁ 7

Parametry i wskaźniki kształtowania zabudowy oraz zagospodarowania terenu

§ 18. Wyznacza się tereny zabudowy mieszanej mieszkaniowej i usługowej, oznaczone na rysunku symbolem **„MU"**, dla których

1) ustala się następujące warunki:
   - a) teren istniejącej i projektowanej zabudowy mieszanej wolnostojącej lub zwartej,
   - b) nieprzekraczalne linie zabudowy na przedłużeniu istniejącej zabudowy od strony dróg publicznych lub zgodnie z rysunkiem planu,
   - c) maksymalna wysokość obiektów – trzy kondygnacje do 9,0 m mierzone od poziomu terenu do poziomu najwyższego okapu i nie większa niż 15,0 m mierzona od poziomu terenu do poziomu kalenicy,
   - d) dachy strome, kryte dachówką, o kącie nachylenia połaci od 20° do 45°,
   - e) realizacja obsługi parkingowej na terenie posiadanej działki,
   - f) zagospodarowanie terenów niezabudowanych na urządzone tereny zielone, miejsca rekreacji, z zachowaniem minimum 30% powierzchni działki użytkowanej jako biologicznie czynnej;
2) dopuszcza się:
   - a) zabudowę zwartą lub wolnostojącą,
   - b) realizacje zabudowy mieszkaniowej i usługowej w układzie mieszanym lub jednorodnym z wyłączeniem usług uciążliwych dla zabudowy mieszkaniowej,
   - c) odstępstwa od określonej konstrukcji dachu na powierzchni max. do 20 %,
   - d) realizację parterowych obiektów towarzyszących zabudowie mieszkaniowej, a w szczególności garaży, altan, zwieńczonych dachami stromymi lub płaskimi,

§ 19. Wyznacza się tereny zabudowy mieszkaniowej jednorodzinnej, oznaczone na rysunku planu symbolami „**MN**", dla których:

1) ustala się następujące warunki:
   - a) tereny zabudowy wolnostojącej,
   - b) nieprzekraczalne linie zabudowy, oznaczone na rysunku planu, w przypadku braku linii zabudowy na rysunku obowiązuje odległość wynikająca z przepisów odrębnych,

c) maksymalna wysokość obiektów – dwie kondygnacje, składająca się z parteru oraz poddasza, tj. 4,0 m mierzone od poziomu terenu do poziomu najwyższego okapu i nie większa niż 10,0 m mierzone od poziomu terenu do poziomu kalenicy,
d) dachy strome, kryte dachówką, o układzie zwróconym kalenicą równolegle do osi drogi, o kącie nachylenia połaci od 25° do 45°, nie dotyczy balkonów lub tarasów,
e) zagospodarowanie terenów niezabudowanych na urządzone tereny zielone, miejsca rekreacji, z zachowaniem minimum 50% powierzchni działki użytkowanej jako biologicznie czynnej;

2) dopuszcza się:
a) zmianę układu kalenicy w stosunku do ulicy, na działkach narożnych i nie przylegających do dróg,
b) odstępstwa od określonej konstrukcji dachu na powierzchni max. do 20 %,
c) realizację parterowych obiektów towarzyszących zabudowie mieszkaniowej, a w szczególności garaży, altan, zwieńczonych dachami stromymi,

§ 22. Wyznacza się tereny usług zdrowia i opieki społecznej, oznaczone na rysunku symbolem – „**UZ**", dla którego,

1) ustala się następujące warunki:
a) teren zabudowy usługowej, wolnostojącej lub zwartej,
b) zachowuje się istniejącą zabudowę z dopuszczeniem przekształceń oraz budowy nowych obiektów,
c) realizacja obsługi parkingowej na terenie posiadanej działki,
d) powierzchnia zabudowy kubaturowej do 80% powierzchni jednostki terenu planu,
e) zagospodarowanie terenów niezabudowanych na urządzone tereny zielone, place manewrowe, drogi wewnętrzne, miejsca postojowe, z zachowaniem 20% powierzchni terenu jednostki planu użytkowanej jako biologicznie czynnej;

2) dopuszcza się:
a) realizację funkcji uzupełniającej administracyjnej i usługowej,
b) budowę obiektów technicznych oraz towarzyszących funkcji podstawowej,

§ 24. Wyznacza się tereny usług oświaty i wychowania, oznaczone na rysunku planu symbolem **„UO"**, dla których:

1) ustala się następujące warunki:
a) zachowuje się istniejącą zabudowę kubaturową z możliwością przekształceń oraz budowa nowych obiektów,
b) zagospodarowanie terenów niezabudowanych na urządzone tereny zielone, chodniki, place, miejsca rekreacji i sportu, z zachowaniem min. 30% powierzchni działki użytkowanej jako biologicznie czynne;

2) dopuszcza się:
a) rozbudowę i przebudowę obiektów maksymalnie do wysokości 12,0m mierzone od poziomu terenu do poziomu najwyższego okapu;
b) realizację obiektów i urządzeń sportowych;
c) budowę obiektów związanych z funkcją oświaty, w tym przedszkoli i żłobków dla dzieci młodszych, zgodnie z niniejszymi ustaleniami;

§ 42. Wyznacza się teren obsługi parkingowej znaczony na rysunku planu symbolem **„KS "**, dla którego:

1) ustala się następujące warunki:
   a) realizację dróg wewnętrznych;
   b) realizację obsługi parkingowej;
   c) zachowanie lub realizacja zespołów garaży;
2) dopuszcza się realizację:
   a) wolnostojących urządzeń infrastruktury technicznej;
   b) urządzeń infrastruktury drogowej;
   c) obiektów i urządzeń małej architektury;
   d) obiektów usługowych wbudowanych lub wolnostojących.

ROZDZIAŁ 8
Szczególne warunki zagospodarowania terenów oraz ograniczenia w ich użytkowaniu, w tym zakaz zabudowy

§ 44.1. Prace ziemne oraz postępowanie w trakcie kolizji z urządzeniami melioracji szczegółowych i ewentualną ich przebudowę, należy przeprowadzić zgodnie z przepisami odrębnymi, w uzgodnieniu z zarządcą sieci.

2. W przypadku kolizji planowanych obiektów z siecią drenarską, sieć należy przebudować na warunkach zarządcy sieci.

3. Istniejące rowy należy zachować, dopuszcza się ich modernizacje i przebudowę po uzgodnieniu i na warunkach określonych przez zarządcę.

ROZDZIAŁ 9
Ustalenia dotyczące zasad i warunków scalania i podziału nieruchomości

§ 51. 1. Ustala się następujące zasady podziału działek dla terenów oznaczonych symbolem:
1) **„MN”**, **„MU”** granice nowych podziałów geodezyjnych wymagają zachowania ustaleń szczegółowych jednostek planu oraz minimalnej szerokości frontu działki budowlanej w zabudowie mieszkaniowej wolnostojącej – 18,0m z wyjątkiem działek narożnych oraz powierzchni min. 600 m^2 lub są zgodne z liniami podziału wewnętrznego uwidocznionymi na rysunku planu, minimalna szerokość działki budowlanej w zabudowie zwartej – 9,0m,
3) dopuszcza się odstępstwo od wymogów określonych w pkt 1 w przypadku konieczności wydzielenia działek, na których realizowane byłyby urządzenia infrastruktury technicznej lub dodatkowe wewnętrzne układy komunikacyjne o szerokości w liniach rozgraniczających min. 8,0m albo o szerokości min 5,0 m w przypadku dojazdu do maksymalnie 2 działek lub terenów użytkowanych rolniczo;
4) zakazuje się wydzielania działek nie posiadających dostępu do drogi z wyjątkiem sytuacji kiedy wydzielenie działki służy polepszeniu warunków zagospodarowania działki przyległej posiadającej dostęp do drogi.

2. Dopuszcza się scalenia działek obejmujące min. 3 działki sąsiadujące ze sobą.

ROZDZIAŁ 10

Zasady modernizacji, rozbudowy i budowy systemów komunikacji i infrastruktury technicznej

§ 56.1. Wyznacza się tereny komunikacyjne, oznaczone na rysunku planu symbolem **„KD"** – drogi publiczne dojazdowe, dla których:

1) ustala się następujące warunki:

a) szerokości projektowanych dróg od 10,0m do 15,0m w liniach rozgraniczających,

b) zachowuje się istniejące szerokości dróg w granicach działek z dopuszczeniem wydzielenia terenów niezbędnych do poszarzenia zgodnie z ustaleniem pkt. a;

c) jezdnie o szerokości 5,0 - 8,0 m;

d) jednostronne ciągi piesze;

e) przejścia piesze należy projektować w poziomie jezdni, z różnicami poziomów niwelowanymi pochylniami dostosowanych do poruszania się osób niepełnosprawnych;

f) zachowuje się istniejące urządzenia i systemy melioracji wodnych;

2) dopuszcza się:

a) realizację dwustronnych wydzielonych ciągów pieszych;

b) wjazdy na działki przyległe;

c) wydzielenie ścieżek rowerowych,

d) realizację organizacji ruchu jednokierunkowego,

e) nasadzenia drzew i krzewów,

f) lokalizację zatok parkingowych wzdłuż jezdni,

g) lokalizację urządzeń infrastruktury technicznej w uzgodnieniu z zarządcą drogi,

h) realizację nawierzchni jednoprzestrzennej pieszo-jezdnej,

i) przebudowę urządzeń i systemów melioracji wodnych oraz ich skanalizowanie,

j) użytkowanie dróg jako dróg wewnętrznych,

2. Ustala się realizację inwestycji przy zapewnieniu dróg pożarowych wynikających z przepisów odrębnych.

§ 57.1. Wyznacza się tereny komunikacyjne, oznaczone na rysunku planu symbolem **„KDX"** – tereny ciągów pieszo-jezdnych, dla których:

1) się następujące warunki:

a) szerokość 3.5m do 8,0m w liniach rozgraniczających,

b) zachowuje się istniejące urządzenia i systemy melioracji wodnych;

2) dopuszcza się:

a) wjazdy na działki przyległe,

b) realizację organizacji ruchu jednokierunkowego,

c) nasadzenia drzew i krzewów,

d) lokalizację urządzeń infrastruktury technicznej w uzgodnieniu z zarządcą ciągu pieszo-jezdnego,

e) realizację nawierzchni jednoprzestrzennej pieszo-jezdnej,

f) włączenie do terenów przyległych i realizację zagospodarowania terenu zgodnie ustaleniami określonymi dla tej jednostki.

g) przebudowę urządzeń i systemów melioracji wodnych oraz ich skanalizowanie,

h) użytkowanie ciągów jako dróg wewnętrznych.

§ 60.1 Ustala się następujące ogólne zasady uzbrojenia terenów:

1) sieci uzbrojenia technicznego terenu należy prowadzić w obrębie linii rozgraniczających ulic i ciągów komunikacji;
2) wszelkie inwestycje i zmiany w zakresie zaopatrzenia w ciepło, wodę, gaz, energię elektryczną, odprowadzenia ścieków wymagają uzyskania warunków technicznych od właściwych dysponentów sieci;
3) przy projektowaniu nowych inwestycji należy unikać kolizji z istniejącymi elementami infrastruktury technicznej; w przypadku kolizji projektowanego zagospodarowania należy istniejącą sieć przenieść zgodnie z warunkami określonymi w przepisach odrębnych po uzgodnieniu z właściwym operatorem sieci;
4) dopuszcza się lokalizację sieci i urządzeń infrastruktury technicznej na innych niż wymienione w pkt1. terenach, o ile nie zostaną zakłócone podstawowe funkcje tych terenów;
5) zabrania się projektowania naziemnych sieci uzbrojenia technicznego z wyjątkiem niezbędnych urządzeń i przyłączy o charakterze czasowym.

2. W zakresie zaopatrzenia w wodę

1) ustala się:
   a) budowę sieci wodociągowej z zaleceniem układu pierścieniowego, zapewniającego ciągłość dostawy wody dla odbiorców,
   b) dostawę wody z miejskiej sieci wodociągowej,
   c) rozbudowę, modernizację istniejących sieci na terenach zainwestowanych,
2) dopuszcza się budowę ujęć własnych zgodnie z przepisami odrębnymi.

3. W zakresie odprowadzenia ścieków bytowych i komunalnych:

1) ustala się budowę rozdzielczej sieci kanalizacji;
2) w okresie przejściowym dopuszcza się budowę zbiorników bezodpływowych;
3) docelowo po wybudowaniu sieci kanalizacyjnej ustala się obowiązek podłączenia do niej wszystkich terenów zabudowanych.

4. W zakresie odprowadzenia ścieków opadowych ustala się:

1) odprowadzenie wód opadowych i roztopowych do projektowanej sieci kanalizacji deszczowej;
2) objęcie systemami odprowadzającymi ścieki opadowe i roztopowe wszystkich terenów zabudowanych i utwardzonych;
3) dopuszcza się:
   a) odprowadzenie wód opadowych i roztopowych do rowów melioracyjnych i sąsiednich retencyjnych zbiorników wodnych po ich wstępnym podczyszczeniu,
   b) odprowadzenia wód opadowych z połaci dachowych i z dróg o nawierzchni przepuszczalnej na nieutwardzony własny teren inwestora,
   c) odprowadzenie wód opadowych i roztopowych do studni chłonnych,
   d) gromadzenie wody deszczowej na działkach w zbiornikach retencyjnych.

5. W zakresie zaopatrzenia w gaz:

1) ustala się budowę sieci rozdzielczej średniego lub niskiego ciśnienia na tereny zabudowy wyznaczonej planem,
2) dopuszcza się wykorzystanie gazu do celów grzewczych zgodnie z warunkami operatora sieci.

6. W zakresie zaopatrzenia w energię elektryczną:

1) ustala się zasilanie terenów objętych planem, z istniejących sieci elektroenergetycznych średniego napięcia poprzez jej rozbudowę i z projektowanych sieci niskiego i średniego napięcia w tym również z istniejących i z projektowanych słupowych stacji transformatorowych,
2) kablowe linie elektroenergetyczne należy lokalizować w liniach rozgraniczenia dróg i terenach „IT", dopuszcza się także budowę linii na terenach inwestycyjnych z zaleceniem ich budowy przy granicach działek przed nieprzekraczalnymi liniami zabudowy,
3) zaleca się budowę stacji transformatorowych typu kioskowego na wydzielonych działkach 5,0 x 6,0m z zapewnieniem dojazdu na terenach wskazanych na rysunku lub na terenie inwestora wg potrzeb i budowę linii kablowych,
4) zachowuje się istniejące stacje transformatorowe 15/0,4kV i linie napowietrzne 15kV wraz z korytarzem technicznym wolnym od zabudowy zgodnie z rysunkiem planu, z możliwością ich przebudowy na warunkach operatora na koszt inwestora,
5) rozwiązania techniczne sposobu zasilania obiektów określone zostaną w warunkach przyłączenia do sieci elektroenergetycznej właściwego operatora,
6) realizacja przyłączenia wymaga zniwelowania terenu do rzędnych docelowych na trasie przebiegu sieci elektroenergetycznych oraz skoordynowania działań całkowitego uzbrojenia terenu w urządzenia infrastruktury technicznej w tym sieci kanalizacyjnych i wodociągowych,
7) dopuszcza się budowę linii energetycznych służących przyłączeniu planowanych farm wiatrowych zlokalizowanych w sąsiednich gminach.

7. W zakresie zaopatrzenia w ciepło ustala się:

1) wykorzystanie paliw proekologicznych w tym np: gazu, oleju, energii elektrycznej i odnawialnej do celów grzewczych a także wykorzystanie energetyki geotermalnej,
2) dopuszcza się wykorzystanie paliw stałych: węgla, drewna.

8. W zakresie gromadzenia i usuwania odpadów ustala się:

1) lokalizację pergoli i placów na pojemniki do odpadów stałych i pojemników do selektywnej zbiórki odpadów w granicach działek z dopuszczeniem lokalizacji w ogrodzeniach działek przyległych do dróg „KD";
2) miejsce lokalizacji pojemników do selektywnej zbiórki odpadów należy w miarę możliwości realizować w pergolach lub żywopłotach.

9. W zakresie budowy sieci telekomunikacyjnych ustala się realizację systemu kablowej sieci telefonicznej.

z up. Burmistrza
KIEROWNIK REFERATU
Gospodarki Nieruchomościami
i Zagospodarowania Przestrzennego
Jolanta Nowoz-Pawluk

Załącznik:

1. Wyrys z miejscowego planu zagospodarowania przestrzennego miasta Skwierzyna

Otrzymują:

1. Jan Moczulski
   ul. Zuchów 37
   66-400 Gorzów Wlkp.
2. a/

Sprawę prowadzi:
Iwona Komar- Pawlicka
Tel. (95) 7216536
e-mail:
i.pawlicka@skwierzyna.pl
pok. nr 10, parter

WYRYS Z MIEJSCOWEGO PLANU ZAGOSPODAROWANIA PRZESTRZENNEGO MIASTA SKWIERZYNA

Załącznik nr 1 do pisma znak RG.6727.6.2016 z dnia 8 lutego 2016r.

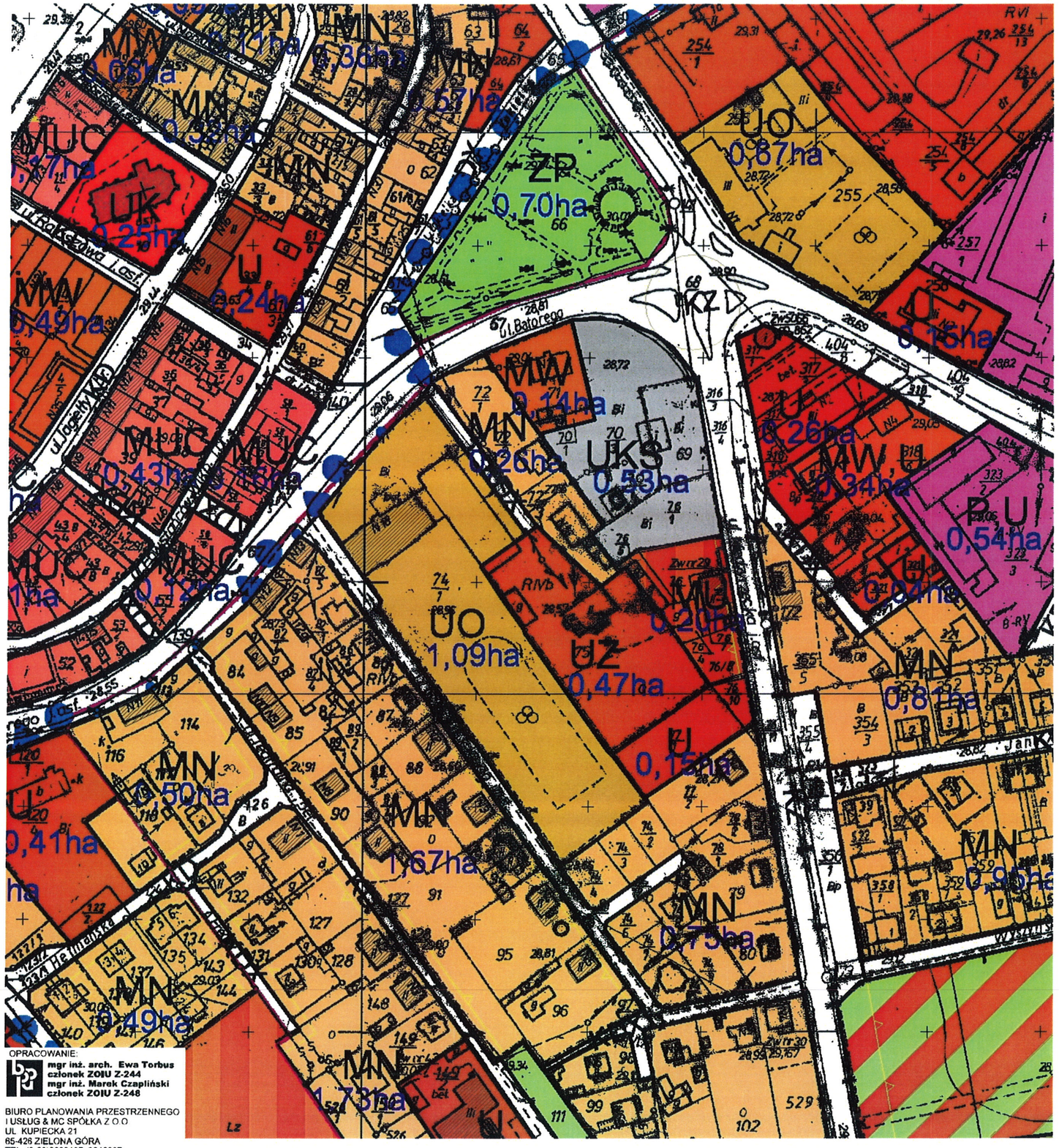

OPRACOWANIE:

mgr inż. arch. Ewa Torbus
członek ZOIU Z-244
mgr inż. Marek Czapliński
członek ZOIU Z-248

BIURO PLANOWANIA PRZESTRZENNEGO
I USŁUG & MC SPÓŁKA Z O.O
UL. KUPIECKA 21
65-426 ZIELONA GÓRA
TEL. (0-68)3202107, 3246087

MIEJSCOWY PLAN ZAGOSPODAROWANIA PRZESTRZENNEGO MIASTA SKWIERZYNA
Skala 1:2000

ZAŁĄCZNIK NR 1
RYSUNEK PLANU- ZAŁĄCZNIK NR 1 DO UCHWAŁY NR XLI/335/10 RADY MIEJSKIEJ W SKWIERZYNIE Z DNIA 24 CZERWCA 2010R.

z up. Burmistrza
KIEROWNIK REFERATU
Gospodarki Nieruchomościami
i Zagospodarowania Przestrzennego
Jolanta Wróz-Pawluk

.....
Podpis

LEGENDA

OZNACZENIA GRAFICZNE PODSTAWOWYCH WYDZIELEŃ PLANISTYCZNYCH ZWIĄZANYCH Z PRZEZNACZENIEM TERENÓW

- GRANICA OBSZARU OBJĘTEGO PLANEM
- GRANICA JEDNOSTKI BILANSOWEJ

OZNACZENIA GRAFICZNE SPOSOBÓW ZAGOSPODAROWANIA I ZABUDOWY TERENÓW

- GRANICA ZESPOŁU URBANISTYCZNO-KRAJOBRAZOWEGO WPISANEGO DO REJESTRU ZABYTKÓW
- GRANICA OTOCZENIA ZESPOŁU URBANISTYCZNO-KRAJOBRAZOWEGO WPISANEGO DO REJESTRU ZABYTKÓW
- GRANICA STREFY OCHRONY ARCHEOLOGICZNEJ "W"
- GRANICA OBSZARU CHRONIONEGO KRAJOBRAZU
- GRANICA OBSZARU BEZPOŚREDNIEGO ZAGROŻENIA POWODZIĄ
- OBSZARY BEZPOŚREDNIEGO ZAGROŻENIA POWODZIĄ - Q1%
- GRANICA STREFY REZERWY TERENU DLA ROZBUDOWY UJĘCIA WODY
- GRANICA OBSZARU STREFY BEZPOŚREDNIEJ UJĘCIE POŁUDNIOWE
- GRANICA STREFY OCHRONY POŚREDNIEJ ZEWNĘTRZNEJ UJĘCIA WODY
- GRANICA STREFY OCHRONY POŚREDNIEJ WNĘTRZNEJ UJĘCIA WODY
- GRANICA STREFY OCHRONY BEZPOŚREDNIEJ UJĘCIA WODY UJĘCIE PÓŁNOCNE
- GRANICA OBSZARU TERNÓW ZAMKNIĘTYCH WYŁĄCZONYCH Z OPRACOWANIA
- GRANICE OBSZARU WYŁĄCZONEGO Z OPRACOWANIA OBJETEGO OPRACOWANIEM PLANÓW MIEJSCOWYCH
- OBOWIĄZUJĄCA LINIA ZABUDOWY
- NIEPRZEKRACZALNA LINIA ZABUDOWY
- LINIE ROZGRANICZAJĄCE TERENY O RÓŻNYM PRZEZNACZENIU
- ORIENTACYJNE LINIE PODZIAŁÓW WEWNĘTRZNYCH
- OBIEKTY WPISANE DO REJESTRU ZABYTKÓW
- OBIEKTY WPISANE DO EWIDENCJI ZABYTKÓW
- 27 STANOWISKA ARCHEOLOGICZNE / NR WG WYKAZU ZGODNIE Z UCHWAŁĄ
- ISTNIEJĄCE ROWY MELIORACYJNE I WODY POWIERZCHNIOWE

TERENY KOMUNIKACJI

- S3 TEREN DROGI EKSPRESOWEJ
- KZ TEREN DRÓG PUBLICZNYCH ZBIORCZYCH
- KL TEREN DRÓG PUBLICZNYCH LOKALNYCH
- KD TEREN DRÓG PUBLICZNYCH DOJAZDOWYCH
- KDW TEREN DRÓG WEWNĘTRZNYCH DOJAZDOWYCH
- KDX TEREN CIAGÓW PIESZO - JEZDNYCH
- KX TEREN CIAGÓW TURYSTYCZNYCH PIESZO-ROWEROWYCH
- TEREN ZAMKNIĘTE

INFRASTRUKTURA TECHNICZNA

- GAZOCIAG WYSOKIEGO CIŚNIENIA DN 500 STREFA ODLEGŁOŚCI PODSTAWOWEJ 130m
- DALEKOSIĘŻNE RUROCIAGI NAFTOWE DN820, DN529 ORAZ KABEL ŚWIATŁOWODOWY STREFA BEZPIECZEŃSTWA 40m
- LINIA ELEKTROENERGETYCZNA 400kV WRAZ Z PASEM TECHNOLOGICZNYM - 80m, NA TERENIE KTÓREGO OBOWIAZUJĄ OGRANICZENIA JEGO ZAGOSPODAROWANIA I UŻYTKOWANIA
- ELEKTROENERGETYCZNE LINIE NAPOWIETRZNE 15kV Z KORYTARZEM TECHNICZNYM WOLNYM OD ZABUDOWY

SYMBOLE KATEGORII PRZEZNACZENIA TERENÓW

- MUC TERENY ZABUDOWY ŚRÓDMIEJSKIEJ
- MW TERENY ZABUDOWY MIESZKANIOWEJ WIELORODZINNEJ
- MW,U TEREN ZABUDOWY MIESZKANIOWEJ WIELORODZINNEJ I USŁUGOWEJ
- MU TEREN ZABUDOWY MIESZANEJ MIESZKANIOWEJ I USŁUGOWEJ
- MN TEREN ZABUDOWY MIESZKANIOWEJ JEDNORODZINNEJ
- MN-w TEREN ZABUDOWY MIESZKANIOWEJ JEDNORODZINNEJ- OBSZAR ZALEWOWY
- U TEREN ZABUDOWY USŁUGOWEJ
- UK TEREN USŁUG KULTU RELIGIJNEGO
- UZ TEREN USŁUG ZDROWIA I OPIEKI SPOŁECZNEJ
- UA TEREN USŁUG ADMINISTRACJI
- UO TEREN USŁUG OŚWIATY I WYCHOWANIA
- US TEREN USŁUG SPORTU I REKREACJI
- UT TEREN USŁUG TURYSTYCZNYCH
- U/P TEREN ZABUDOWY USŁUGOWO-PRODUKCYJNEJ
- UKS TEREN USŁUG OBSŁUGI KOMUNIKACJI
- P,U TEREN ZABUDOWY PRODUKCYJNO - USLUGOWEJ
- RM TEREN ZABUDOWY ZAGRODOWEJ W GOSPODARSTWACH ROLNYCH, HODOWLANYCH I OGRODNICZYCH
- RM-w TEREN ZABUDOWY ZAGRODOWEJ W GOSPODARSTWACH ROLNYCH - OBSZAR ZALEWOWY
- RM/U TEREN OBSŁUGI I PRODUKCJI W GOSPODARSTWACH ROLNYCH, HODOWLANYCH I OGRODNICZYCH
- RL TEREN ROLNE
- RL I TEREN ROLNE ZAGROŻONE POWODZIĄ
- ZI TEREN ZIELENI IZOLACYJNEJ
- ZP TEREN ZIELENI PARKOWEJ
- ZL TEREN ZIELENI LEŚNEJ I PRZEZNACZONE DO ZALESIENIA
- ZC TEREN CMENTARZY
- ZD TEREN OGRODÓW DZIAŁKOWYCH
- WS TEREN WÓD POWIERZCHNIOWYCH
- WZ TEREN UJĘCIA WODY
- NO TEREN OCZYSZCZALNI ŚCIEKÓW
- IT TEREN LOKALIZACJI INFRASTRUKTURY TECHNICZNEJ
- KS TEREN OBSŁUGI I PARKINGOWEJ
- E TEREN INFRASTRUKTURY TECHNICZNEJ DLA POTRZEB ELEKTROENERGETYKI

HYDRO MARKO

Dot.: ***OBLICZENIA PRZEPOMPOWNI***
Pompownia Batorego Skwierzyna

Obiekt: PB

Nazwa Firmy:	**PW MEDIUM**
Adres:	ul. Zuchów 37
Kod:	66-400 Gorzów Wlkp.
Telefon:	
Fax:	
Do:	Sz. Pan Moczulski Jan

POMPOWNIA: dwupompowa

PRACA POMP: praca naprzemienna

POŁOŻENIE: przejezdna

Dane wejściowe do doboru przepompowni:

Maksymalny napływ ścieków:	1,10	l/s	H_{alarm}=	26,56	m.n.p.m.
Rzędna terenu:	29,17	m.n.p.m.	H_{max}=	26,41	m.n.p.m.
Rzędna dna rurociągu dopływowego I:	26,71	m.n.p.m.	H_{min}=	26,01	m.n.p.m.
Rzędna dna rurociągu dopływowego II:	-	m.n.p.m.	H_{suchob}=	25,91	m.n.p.m.
Rzędna dna rurociągu dopływowego III:	-	m.n.p.m.			
Rzędna osi rurociągu tłocznego:	27,76	m.n.p.m.			
Rzędna najwyższego punktu na trasie:	27,66	m.n.p.m.			
Długość rurociągu tłocznego:	80	m			

OBLICZENIA PRZEPOMPOWNI

1. Wymagana wydajność pompy Qp

Przyjęto Q= 4,00 l/s przy następujących założeniach:

- rurociąg tłoczny: PE100 SDR-17
- prędkość w rurociągu tłocznym V= 0,81

2. Wymagana całkowita wysokość podnoszenia pompy Hc:

Hc- całkowita wysokość podnoszenia;

Hg- wysokość geometryczna = **0,95** m;

Hs- straty liniowe dla rurociągu tłocznego PE100 SDR-17 17 80,00 m = **0,98** m Str. Dod: 0 m

Hm- straty miejscowe z wykresu dla rur PE100 SDR = **0,15** m;

Hw- wylot z rurociągu tłocznego = **0,10** m;

Hc= 2,18 m

Przyjęto Hc= 3,00 m

3. Dobór pompy:

Pompa prod. **SULZER** typu: **AS 0830 D S13/4D** silnik: **1,30** kW

Obroty: **1330** obr/min

P2= **1,30** kW

P1= kW

Parametry pracy pompy: **Qp= 4,30** l/s , **Hp= 3,45 m.**

UWAGI DODATKOWE :

Założenia do obliczenia przepompowni ścieków

Pompownia Batorego Skwierzyna

Obiekt: **PB**

1. Rodzaj dopływających ścieków:	ścieki bytowe		
2. Maksykmalny dopływ ścieków:	**Q_s=**	**3,96**	**m^3/h**
3. Rurociąg doprowadzający ścieki:			
a) średnica:	**D_{dop}=**	**200**	**mm**
b) materiał:	**PVC**		
c) rzędna dna rurociągu na wlocie do pompowni:			
rurociąg wlotowy I:	**H_{dop1}=**	**26,71**	**m.n.p.m.**
rurociąg wlotowy I:	**H_{dop2}=**	**-**	**m.n.p.m.**
rurociąg wlotowy I:	**H_{dop3}=**	**-**	**m.n.p.m.**
4, Rurociąg tłoczny pompowni:			
a) średnica:	**$D_{tł}$=**	**90x5,4**	
b) materiał:	**PE 100 SDR 17**		
c) długość rurociągu:	**$L_{tł}$=**	**80**	**m**
d) rzędna osi rurociągu na wylocie z pompowni:	**$H_{tł\ ps}$=**	**27,76**	**m.n.p.m.**
e) rzędna najwyższego punktu na trasie:	**$H_{tł\ pt}$=**	**27,66**	**m.n.p.m.**
5. Rzędna terenu w miejscu posadowienia:	**H_t=**	**29,17**	**m.n.p.m.**

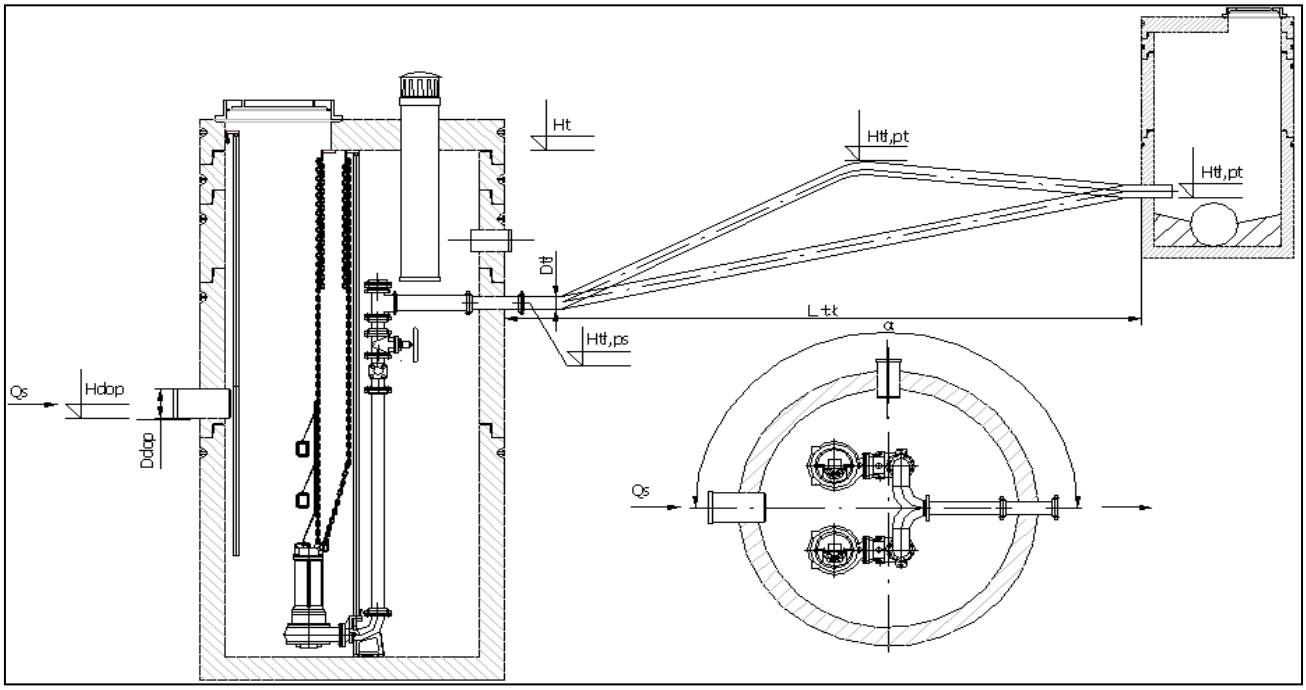

Wyniki obliczeń

Pompownia Batorego Skwierzyna

Obiekt: **PB**

1. Punkt pracy pompy:			
- wydajność pompy:	Q_p=	4,30	l/s
- całkowita wysokość podnoszenia:	H_p=	3,45	m.n.p.m.
- wysokość strat w rurociągu tłocznym:	$H_{tł}$ =	2,50	m.
- wysokość geometryczna:	H_g =	0,95	m.n.p.m.
2. Rzędne:			
- posadowienia pompowni:	H_{pp}=	25,44	m.n.p.m.
- dna komory pompowni:	H_d=	25,56	m.n.p.m.
- terenu w miejscu posadowienia::	H_t=	29,17	m.n.p.m.
- pokrywy pompowni:	H_{pok}=	29,17	m.n.p.m.
- dopływu do pompowni 1:	H_{dop1}=	26,71	m.n.p.m.
- dopływu do pompowni 2:	H_{dop2}=	-	m.n.p.m.
- dopływu do pompowni 3:	H_{dop3}=	-	m.n.p.m.
- minimalnego poziomu ścieków:	H_{min}=	26,01	m.n.p.m.
- maksymalnego poziomu ścieków:	H_{max}=	26,41	m.n.p.m.
- alarmowego poziomu ścieków:	H_a=	26,56	m.n.p.m.
- suchobieg:	H_s=	25,91	m.n.p.m.
3. Wysokość:			
- retencyjna komory pompowni:	H_r=	0,40	m.n.p.m.
- martwa:	H_m=	0,45	m.n.p.m.
- pokrywy nad terenem:	H_{pok}=	0,00	m.n.p.m.
4. Objętość:			
- retencyjna komory pompowni:	V_r=	0,71	m^3
- martwa:	V_m=	0,79	m^3
- załączenia pomp	S=	4,17	razy/godz

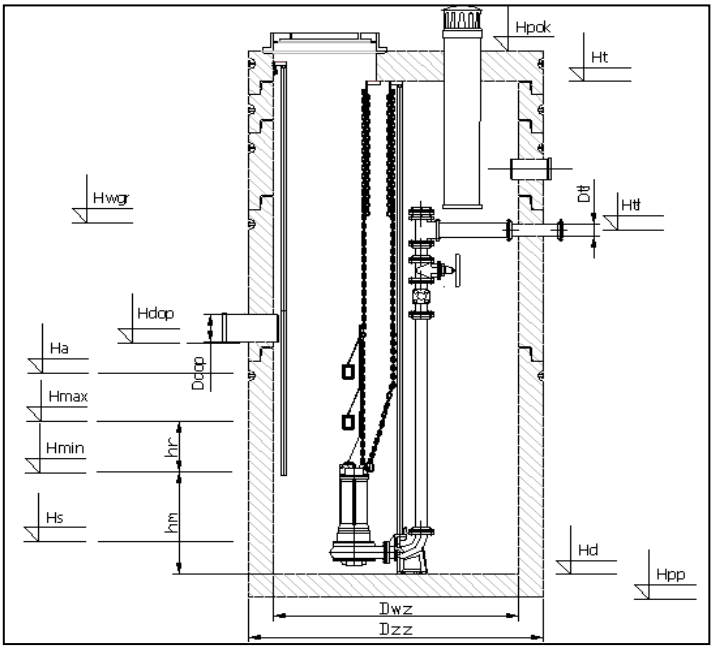

Dane techniczne doboru przepompowni

Pompownia Batorego Skwierzyna

Obiekt: **PB**

1. Typ przepompowni:	16HM1536/AS0830/80/2/B	
2. Pompy:	SULZER	
- typ:	AS 0830 D S13/4D	
- typ wirnika:	vortex	
- napięcie zasilania:	400V	
- moc silnika:	1,30	kW
- obroty silnika:	1330	1/min
- średnica króćcca tłocznego:	90x5,4	
- wolny przelot pompy:	60	mm
- masa pompy:	-	kg
- średnica rurociągów tłocznych w pompowni:	80	mm
3. Obudowa z pokrywą:		
- typ obudowy:	beton B-45	
- średnica wewnętrzna:	1500	mm
- średnica zewnętrzna:	1800	mm
- wysokość obudowy:	3,61	m
- grubość ścianki:	150	mm
- grubość dna:	150	mm
- typ włazu:	żeliwny fi 800 D400	

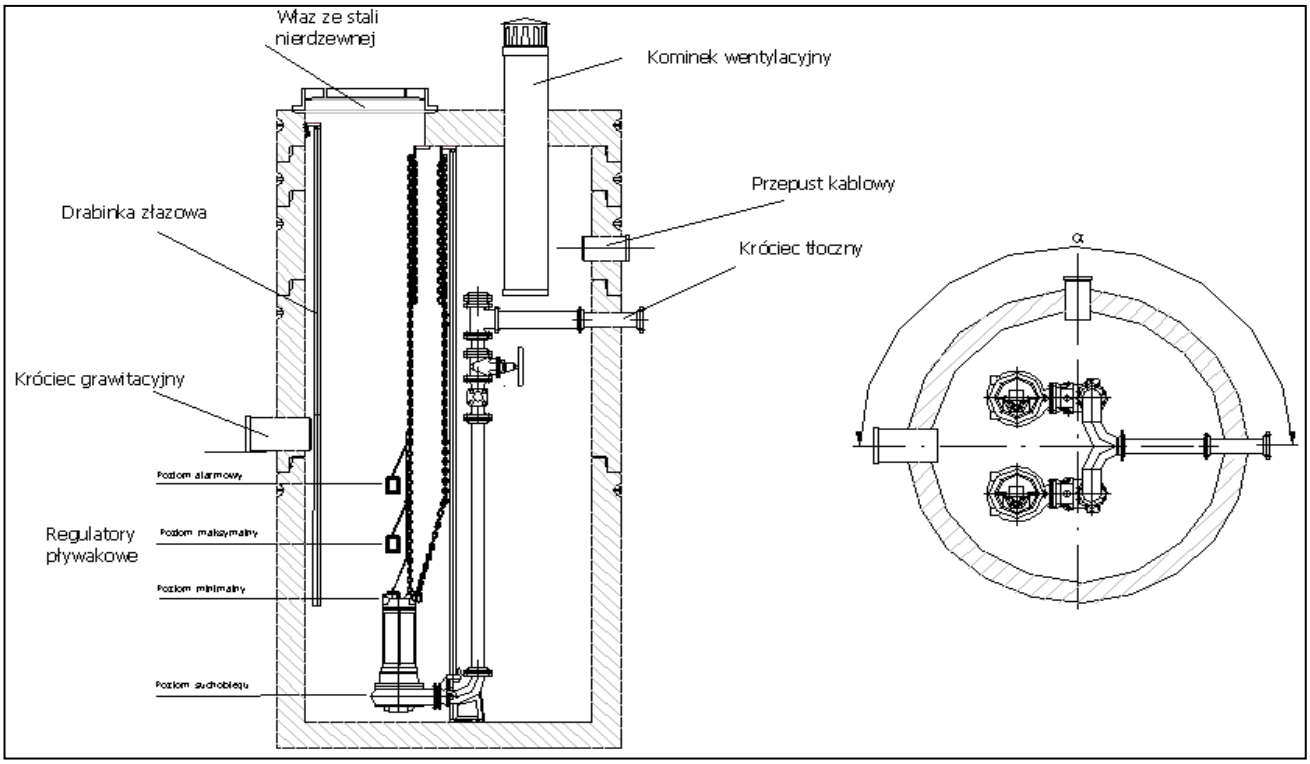

Wytyczne do wykonania przepompowni ścieków

Pompownia Batorego Skwierzyna

Obiekt: **PB**

Nazwa i adres firmy:	"HYDRO MARKO" ul. Wojska Polskiego 139 63-200 Jarocin		
Lokalizacja obiektu:	*Pompownia Batorego Skwierzyna*		
Typ przepompowni:	16HM1536/AS0830/80/2/B		
Rurociągi doprowadzające ścieki: - materiał: - średnica: - rzędna dna rurociągu na wlocie do pompowni: -wlot 1: -wlot 2: -wlot 3:	 PVC **D**dop= 200,00 **mm** **H**dop= 26,71 **m.n.p.m.** **H**dop= - **m.n.p.m.** **H**dop= - **m.n.p.m.**		
Rurociągi tłoczny pompowni: - materiał: - średnica: - rzędna osi rurociągu na wylocie z pompowni:	 PE 100 **D**dop= 90x5,4 **mm** **H**tł= 27,76 **m.n.p.m.**		
Komora pompowni: - usytuowanie pompowni: - średnica wewnętrzna: - rzędna dna komory: - rzędna pokrywy: - rzędna posadowienia pompowni: - rzędna terenu w miejscu posadowienia pompowni:	 poza ciągiem komunikacyjnym **D**w= 1500 **mm** **H**d= 25,56 **m.n.p.m.** **H**pok= 29,17 **m.n.p.m.** **H**pp= 25,44 **m.n.p.m.** **H**t= 29,17 **m.n.p.m.**		
Miejsce montażu szafki sterowniczej:	obok przepompowni		
Kąt pomiędzy osiami rurociągu dopływowego i tłocznego:	180 °	0 °	

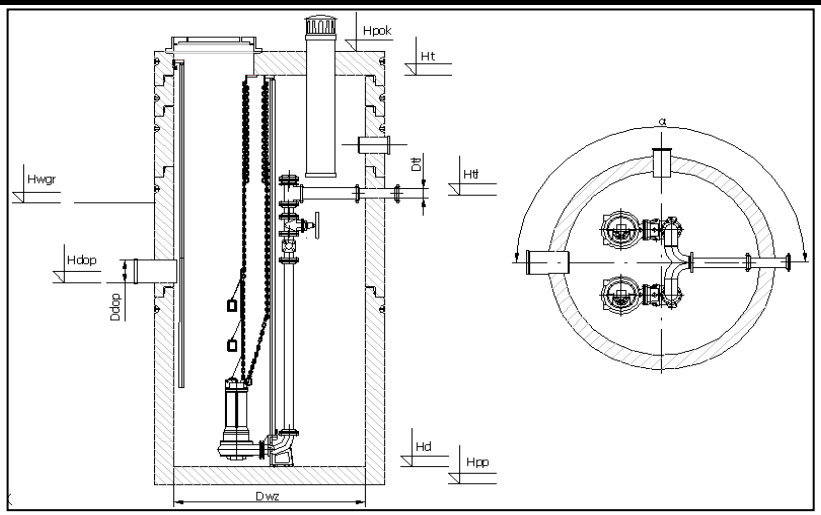

AS 0830 D 50 HZ

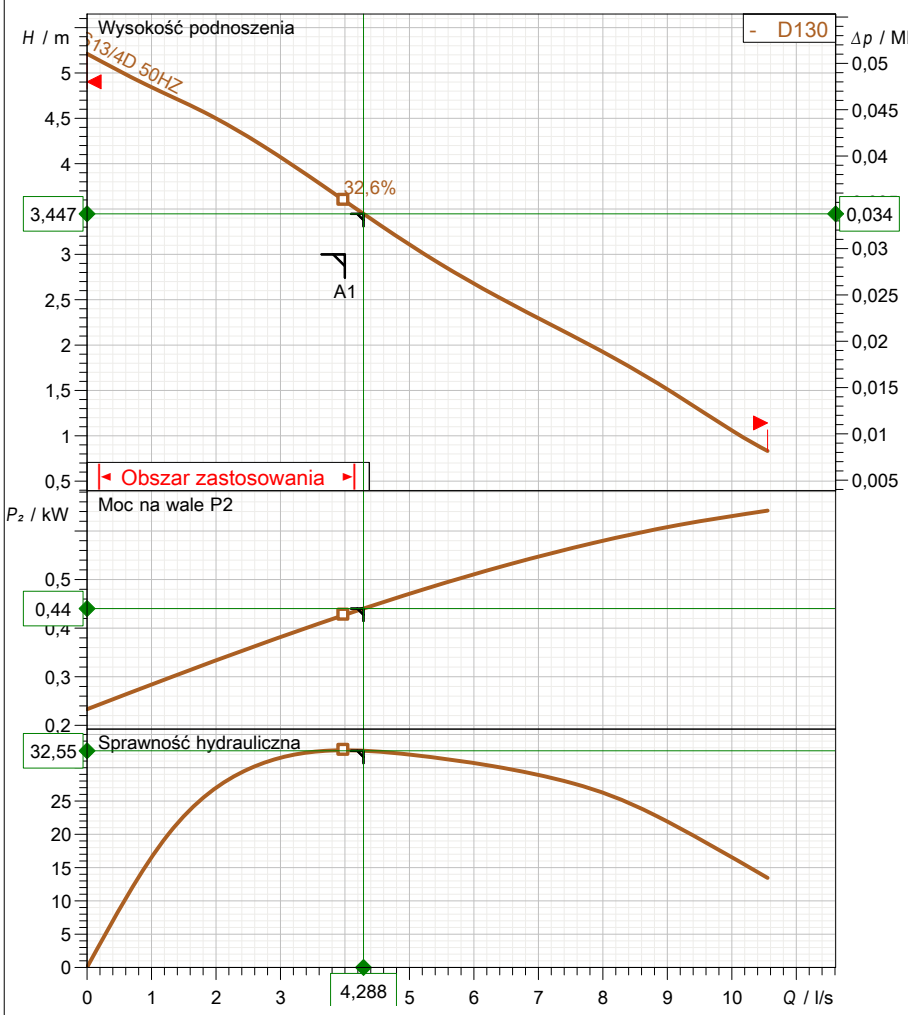

Norma testowa
ISO 9906: 2012, HI 11.6/14.6 ≤10kW

14.09.2016

Specyfikacja danych roboczych			
Przepływ	4,29 l/s	Wysokość podnoszenia	3,45 m
Sprawność	32,6 %	Moc na wale	0,44 kW
NPSH		Medium	Woda
Temperatura	20 °C	Rodzaj instalacji	Pojedyncza pompa
Liczba pomp	1		
Dane o pompie			
Typ	AS 0830 D 50 HZ	Producent	SULZER
Typoszereg	AS	Wirnik	Vortex impeller
Liczba łopatek	6	Średnica wirnika	130 mm
Wolny przelot o wielkości	60 mm	Króciec ssawny	
Króciec tłoczny	DN80	Rodzaj montażu	Wet-well stationary
Dane silnika			
Napięcie nominalne	400 V	Częstotliwość	50,0 Hz
Moc nominalna P2	1,3 kW	Nominalna prędkość obrotowa	1330 1/min
Liczba biegunów	4	Sprawność	67,2 %
Współczynnik mocy	0,77	Prąd nominalny	3,6 A
Prąd rozruchowy	11,1 A	Nominalny moment obrotowy	9,34 Nm
Moment rozruchowy	20 Nm	Stopień ochrony	IP 68
Klasa izolacji	F	Liczba rozruchów na godzinę	15

Sulzer reserves the right to change any data and dimensions without prior notice
and can not be held responsible for the use of information contained in this software.

Numer charakterystyki	Charakterystyki pompy	
Charakterystyka odniesienia AS 0830 D 50 HZ	**AS 0830 D 50 HZ**	SULZER

			Ubytek ciśnienia na wypływie DN80	Częstotliwość 50 Hz
Gęstość 998,3 kg/m³	Lepkość 1,005 mm²/s	Norma testowa ISO 9906: 2012, HI 11.6/14.6 ≤10kW	Nominalna prędkość obrotowa 1459 1/min	Data 14.09.2016
Przepływ 4,29 l/s	Wysokość podnoszenia 3,45 m	Moc znamionowa 0,44 kW	Sprawność hydrauliczna 32,6 %	NPSH

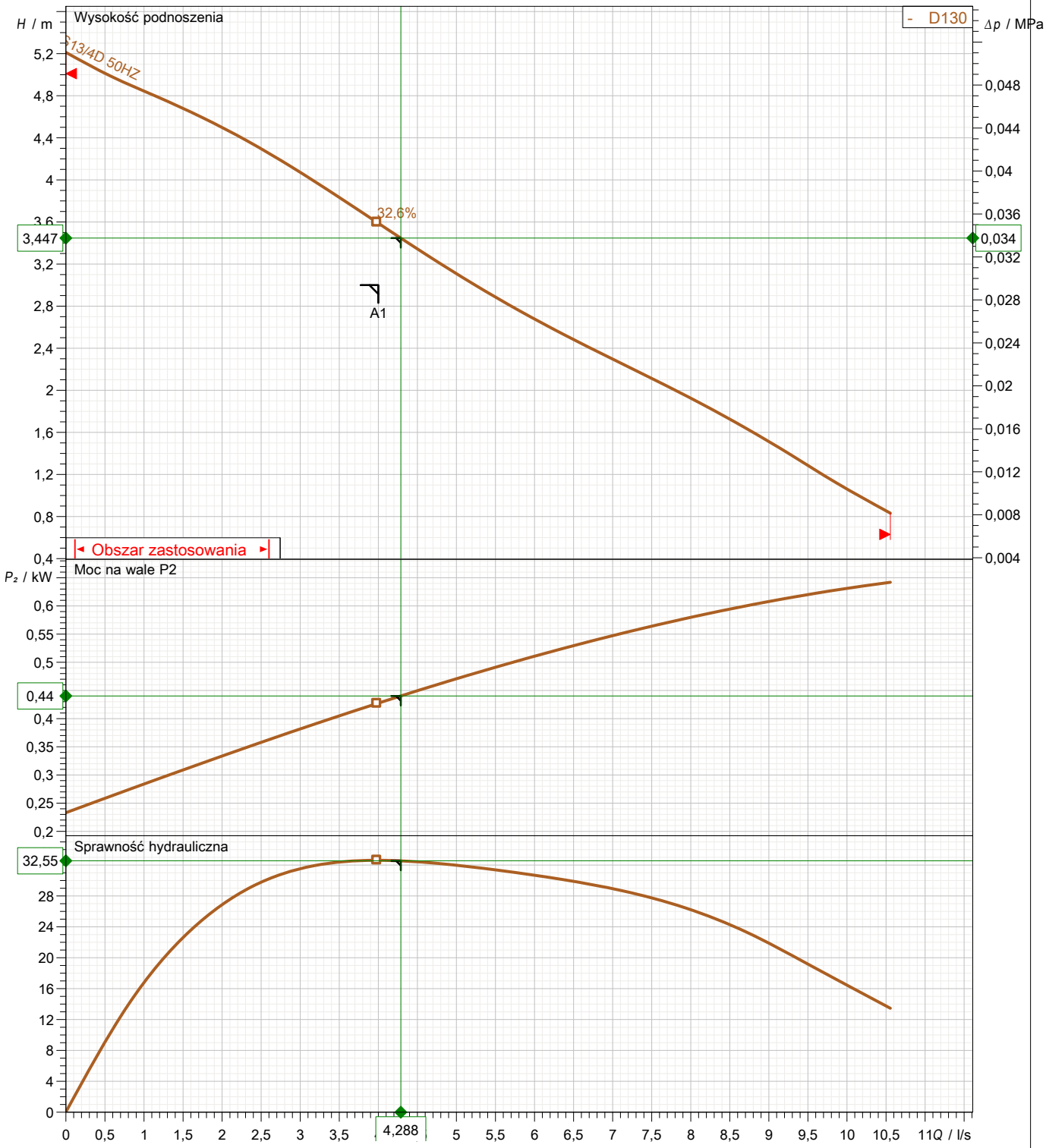

Średnica wirnika	Liczba łopatek	Wirnik	Wielkość ziarna	Zmiana
130 mm	6	Vortex impeller	60 mm	

Sulzer reserves the right to change any data and dimensions without prior notice
and can not be held responsible for the use of information contained in this software.

Częstotliwość		
50 Hz	**Charakterystyki silnika**	SULZER
	S13/4D 50HZ	

Moc znamionowa	Współczynnik serwisowy	Nominalna prędkość obrotowa	Liczba biegunów	Napięcie nominalne	Data
1,3 kW	1	1330 1/min	4	400 V	14.09.2016

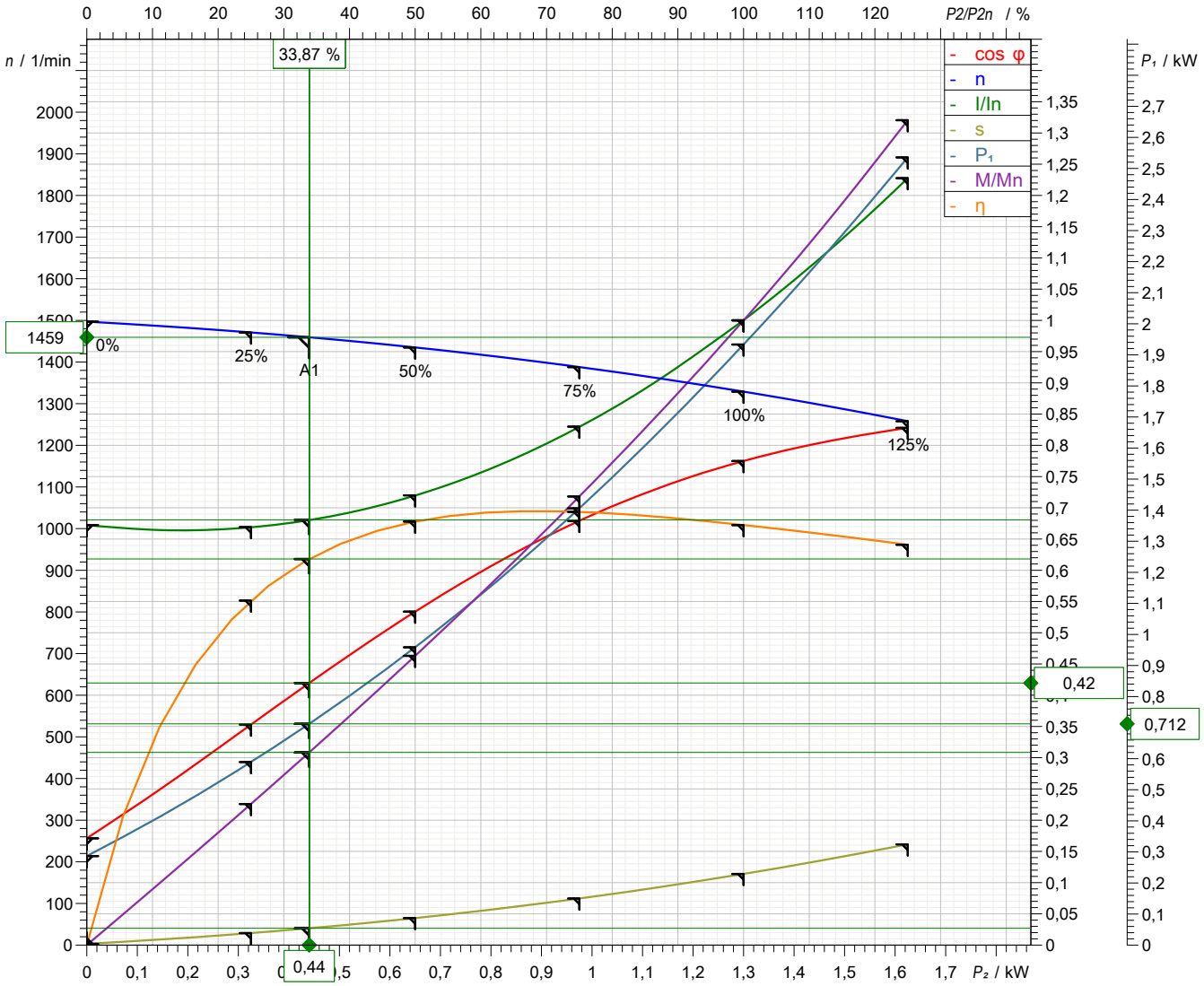

Symbol	Nie obciążony	25 %	50 %	75 %	100 %	125 %
P_2 / kW	0	0,325	0,65	0,975	1,3	1,625
P_1 / kW	0,2867	0,5893	0,9587	1,406	1,933	2,535
η / %	0	55,15	67,8	69,35	67,24	64,09
n / 1/min	1497	1471	1435	1388	1329	1258
cos φ	0,171	0,3531	0,5339	0,6791	0,7749	0,828
I / A	2,42	2,409	2,592	2,988	3,601	4,42
s / %	0,1997	1,935	4,331	7,469	11,4	16,13
M / Nm	0	2,11	4,325	6,708	9,341	12,34

Tolerancja mocy wg VDE 0530 T1 12.84 for rated power

Prąd rozruchowy	Moment rozruchowy	Moment bezwładności	Liczba rozruchów na godzinę
11,1 A	20 Nm		15

Sulzer reserves the right to change any data and dimensions without prior notice
and can not be held responsible for the use of information contained in this software.

SULZER	Massblatt AS0830 S10/4 - S25/4 Dimension sheet Plan d'encombrementt	No: AN-M 12.24 -02 Drawn: 18.07.97/C.Quirke Issue Date: 22.02.02 Änderungen vorbehalten Technical changes reserved Con riserva di modifiche Con reserva de modificaciones Sous réserve de modification

50Hz	60Hz	H
S10/4	S10/4	437
S13/4	S16/4	437
S22/4	S25/4	450

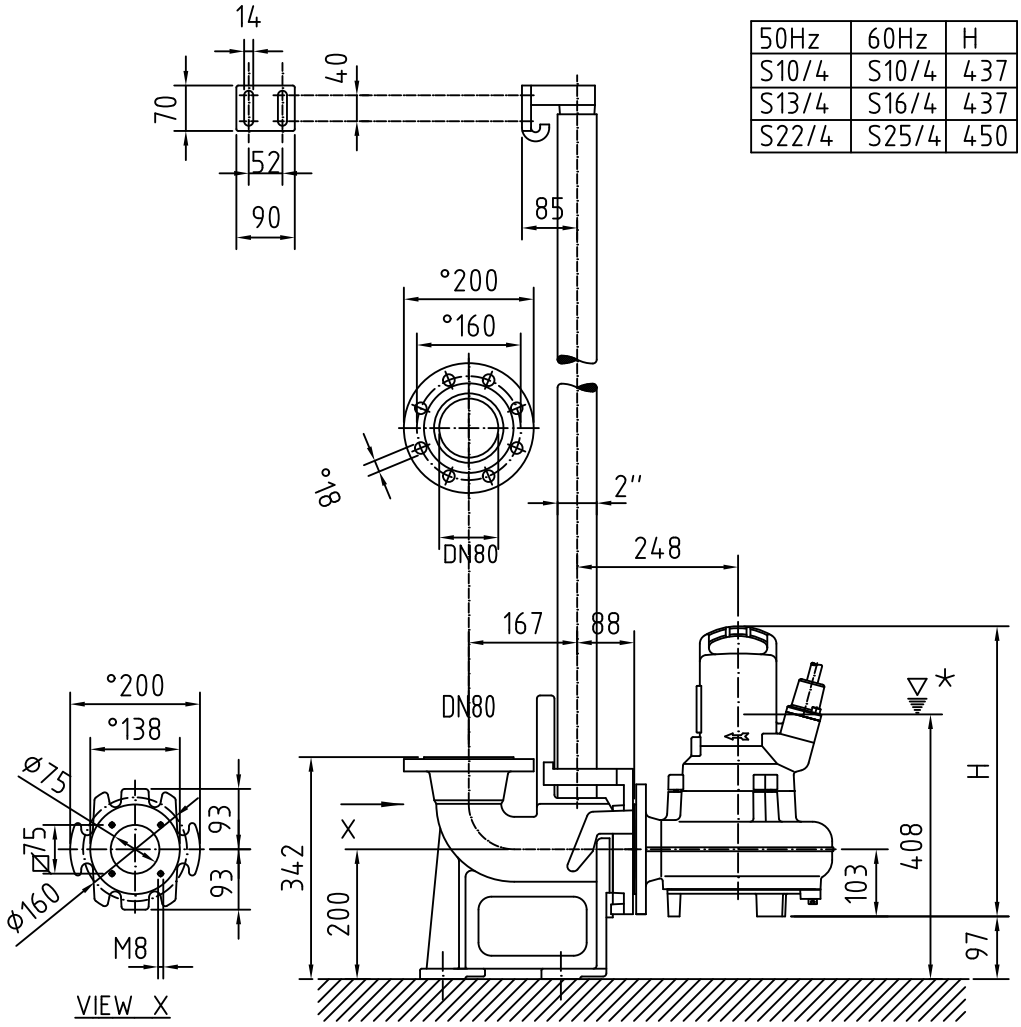

✳ LOWEST SWITCH OFF POINT FOR AUTOMATIC OPERATION

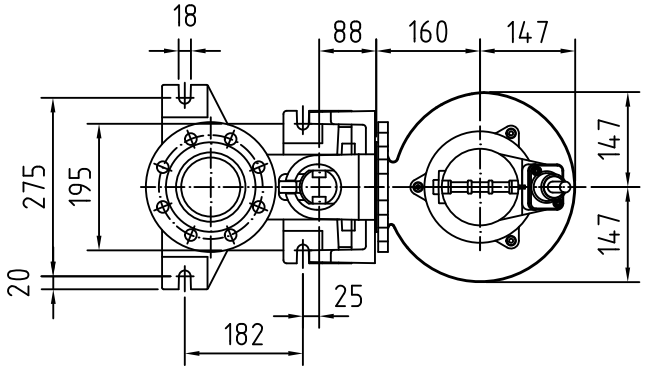

STAROSTA MIĘDZYRZECKI
ul. Przemysłowa 2
66-300 Międzyrzecz

Międzyrzecz 2016-05-10

Znak spr:GN. 6630.25.2016.ZB

PROTOKÓŁ
z posiedzenia narady koordynacyjnej uzgadniania sytuowania projektowanej sieci uzbrojenia terenu

narada bezpośrednia
(określenie sposobu przeprowadzenia narady)

Na podstawie art.7d pkt 2 oraz art. 28b ustawy z dnia 17 maja 1989 r. – Prawo geodezyjne i kartograficzne (Dz.U. z 2010 r. Nr 193 poz.1287, z późn. zm.), w dniu 2016-05-10 w Starostwie Powiatowym w Międzyrzeczu odbyła się narada koordynacyjna.

Naradzie przewodniczył:

ZYGFRYD KOWALEWSKI — geodeta powiatowy
(imię i nazwisko przewodniczącego narady) — (stanowisko służbowe)
na podstawie upoważnienia nr 41/2014 wydanego przez Starostę Międzyrzeckiego.

I.
Opis przedmiotu narady :

Rodzaj projektowanej sieci uzbrojenia terenu : kanalizacja sanitarna

Położenie : Skwierzyna-2 ul. Batorego dz: 75, 76/4, 76/6, 76/5, 72/3, 73, 74/1, 81.

Imię i nazwisko oraz inne dane określające wnioskodawcę :
Zakład Wodociągów i Kanalizacji Sp. z o.o.

66-440 Skwierzyna
Chrobrego 5

Data złożenia wniosku : 2016-04-18 **Znak sprawy :**

Z up. STAROSTY
Zdzisław Brzozowski
INSPEKTOR

Z up. STAROSTY
inż. Zygfryd Kowalewski
NACZELNIK WYDZIAŁU
GEODEZJI I GOSPODARKI NIERUCHOMOŚCIAMI

II.

Uczestnicy narady koordynacyjnej:

(imię i nazwisko uczestników narady, oznaczenie reprezentowanych podmiotów lub informacja o przyczynach uczestnictwa w naradzie)

1. .....
(wnioskodawca)

2. Urząd Miejski w Skwierzynie Referat Inwestycji i Ochrony Środowiska – **Karol Brama**
e-mail :k.brama@skwierzyna.pl
Urząd Miejski w Skwierzynie Referat Inwestycji i Ochrony Środowiska – **Zbigniew Moraczyński**
e-mail: ***budownictwo@skwierzyna.pl***

3. ENEA Operator Sp. z o.o. Rejon Dystrybucji Międzychód – **Artur Zaborski**
ENEA Operator Sp. z.o.o Rejon Dystrybucji Międzychód - **Tomasz Kaźmierczak**
ENEA Operator Sp. z.o.o Rejon Dystrybucji Międzychód - **Aleksander Grzela** Cezary Stachowiak
e-mail: ***sekretariat.miedzychod@enea.pl***

4. Hawe Telekom Sp. z o.o. Poznań *e-mail:* ***marcin.konieczny@hawetelekom.pl***

5. Telekomunikacja Polska SA. Pion Techniczny Zielona Góra - **Wiesława Hańdziuk**
e-mail: ***wieslawa.handziuk@telekomunikacja.pl***

6. Zarząd Dróg Wojewódzkich w Zielonej Górze, R D W Kłodawa -**Zofia Kaider**
Zarząd Dróg Wojewódzkich w Zielonej Górze, R D W Kłodawa - **Artur Pacześny**
e-mail: ***a.paczesny@zdw.zgora.pl***

7. G D D K i A Oddz. w Zielonej Górze - **Renata Frankowska-Płaczek**
e-mail: ***sekretariat@zielona-gora.gddkia.gov.pl***

8. Rejon Dystrybucji Gazu Choszczno – Drezdenko – **Zbigniew Głębocki**
e-mail: ***zbigniew.glebocki@ poznan.psgaz.pl***
Rejon Dystrybucji Gazu Choszczno – Drezdenko – **Maciej Głębocki**
e-mail: ***maciej.glebocki@poznan.psgaz.pl***

9. Zarząd Dróg Powiatowych w Międzyrzeczu - **Renata Cytrycka-Pawłowska**
e-mail: ***zdprpawlowska@wp.pl***
Zarząd Dróg Powiatowych w Międzyrzeczu - **Wiesław Melcer**
e-mail: ***wmelcerzdp@interia.pl***

10. Zakład Wodociągów i Kanalizacji Sp. o.o. w Skwierzynie – **Mirosław Galik**
Zakład Wodociągów i Kanalizacji Sp. o.o. w Skwierzynie – ~~**Tadeusz Filipek**~~ Witold Hiatow
e-mail: ***zwik.sekretariat@skwierzyna.pl***

11. Jednostka Wojskowa Nr. 2823 – st. chor. **Grzegorz Więckowski** *e-mail:* ***g.wieckowski@wp.mil.pl***
Jednostka Wojskowa Nr. 2823 – mł. chor. **Marek Antczak** *e-mail:* ***marek.antczak@wp.mil.pl***

12. PKP S.A. Oddział Gospodarowania Nieruchomościami w Poznaniu –**Mirosława Kurowska**
*e-mail:****narady_nrgorzowwlkp@pkp.pl***

Z up. STAROSTY
inż. Zygfryd Kowalewski
NACZELNIK WYDZIAŁU
GEODEZJI I GOSPODARKI NIERUCHOMOŚCIAMI

III.
Stanowiska uczestników narady koordynacyjnej / uwagi i zalecenia dotyczące zgłoszonego wniosku:

brak

7/ Bez uwag

PODINSPEKTOR
Karol Grama
ENEA Operator
Rejon Dystrybucji
Dział Rozwoju
Kierownik
Cezary Stachowiak

3. Prace w pobliżu kabli energetycznych prowadzić ręcznie.

1/ KIEROWNIK DZIAŁU PRODUKCJI WODY I EKSPLOATACJI SIECI WODOCIĄGOWEJ
Wiesław Wilk

8/ RDG Choszczno - Drezdenko
Uzgodniono z uwagami:
1. Skrzyżowanie z siecią gazową wykonać zgodnie z Rozporządzeniem Ministra Gospodarki z dnia 26.04.2013r. w sprawie warunków technicznych jakim powinny odpowiadać sieci gazowe i ich usytuowanie (Dz. U. z 2013r., poz. 640). Roboty ziemne w strefach kontrolowanych istniejącej sieci gazowej prowadzić ręcznie z zachowaniem ostrożności.
2. Na min. 7 dni przed terminem rozpoczęcia robót powiadomić RDG Choszczno-Drezdenko, ul. Niepodległości 17, 66-530 Drezdenko, e-mail: rdg.choszcznodrezdenko@poznan.psgaz.pl, tel: 95 762 04 23, faks 95 762 90 07.
3. Projekt budowlany (rozwiązanie techniczne) sieci gazowej należy uzgodnić w Polskiej Spółce Gazownictwa sp. z o.o. Oddział w Poznaniu, Zakład w Szczecinie, ul. Tama Pomorzańska 26, 70-952 Szczecin.
4. Projekt przyłącza gazowego należy wraz z zawiadomieniem zamiaru rozpoczęcia prac przedłożyć minimum na 7 dni przed rozpoczęciem robót w RDG celem sprawdzenia jego poprawności i kompletności.

Starszy Mistrz Sieci i Instalacji Gazowych
Zbigniew Głębocki

IV.
W naradzie koordynacyjnej, mimo powiadomienia nie stawili się:

(oznaczenie podmiotów wezwanych na naradę, które mimo powiadomienia nie stawili się)

Nie stawili się – lp. : ——

Z up. STAROSTY
inż. Zygfryd Kowalewski
NACZELNIK WYDZIAŁU
GEODEZJI I GOSPODARKI NIERUCHOMOŚCIAMI

V.
Podpisy uczestników narady koordynacyjnej
(imię, nazwisko uczestnika narady i podpis)

1.....

PODINSPEKTOR
Karol Brama
ENEA Operator Sp. z o.o.
Rejon Dystrybucji Międzychód
Dział Rozwoju i Inwestycji
Kierownik
Cezary Stachowiak

URZĄD MIEJSKI
66-440 Skwierzyna
ul. Rynek 1
ENEA Operator Sp. z o.o.
60-479 Poznań, ul. Strzeszyńska 58
Adres do korespondencji:
Rejon Dystrybucji Międzychód
64-400 Międzychód, ul.Chrobrego 11
tel.0 95 748 94 00, faks 0 95 748 32 73
REGON:300455398, NIP:782-23-77-160
(B)

2.....

3.....

4.....

5.....

6.....

7.....

Starszy Mistrz Sieci
i Instalacji Gazowych
Zbigniew Głębocki

Polska Spółka Gazownictwa sp. z o.o.
ul. M. Kasprzaka 25, 01-224 Warszawa
Oddział w Poznaniu
Rejon Dystrybucji Gazu w Choszcznie
ul. Niepodległości 17, 66-530 Drezdenko
tel. 95 762 04 23, faks 95 762 90 07
NIP 525 24 96 411
KRS 0000374001 REGON 142739519

8.....

9.....

KIEROWNIK DZIAŁU
PRODUKCJI WODY I EKSPLOATACJI
SIECI WODOCIĄGOWEJ
Wiesław Wilk

ZAKŁAD WODOCIĄGÓW
I KANALIZACJI Sp. z o.o.
ul Chrobrego 5, 66-440 Skwierzyna
tel 095 71 72 027
NIP 596-16-63-448 REGON 000038789

10.....

11.....

Zup STAROSTY
inż. Zygfryd Kowalewski
NACZELNIK WYDZIAŁU
GEODEZJI I GOSPODARKI NIERUCHOMOŚCIAMI

12.....

BURMISTRZ SKWIERZYNY

RI.7230.1.11.2016 Skwierzyna, 5 maja 2016

DECYZJA

Na podstawie art. 39 ust. 3 i 3a ustawy z dnia 21 marca 1985 r. o drogach publicznych (Dz. U. z 2013 r. poz. 260) oraz art. 104 Kodeksu postępowania administracyjnego z dnia 14 czerwca 1960 r. (Dz. U. z 2013r. poz. 267) po rozpatrzeniu wniosku z dnia 15.04.2016 r. (data wpływu do tut. Urzędu 20.04.2016 r.) **Przedsiębiorstwo Wielobranżowe „MEDIUM" Jan Moczulski, ul. Zuchów 37, 66-400 Gorzów Wlkp.** działającego w imieniu Inwestora **Zakład Wodociągów i Kanalizacji Sp. z o. o. , ul. Chrobrego 5, 66-440 Skwierzyna**

zezwala się Inwestorowi

1. **Na lokalizację** w pasie drogowym urządzeń nie związanych z potrzebami zarządzania drogami lub potrzebami ruchu drogowego, tj.:
   a) Sieci kanalizacyjnej grawitacyjno - tłocznej na działkach nr ewid. **73, 81, stanowiących pas drogowy (drogi gminne), w obrębie 3 - Skwierzyna, gmina Skwierzyna.** Niniejsza decyzja jest jednocześnie zgodą zarządcy drogi na czasowe dysponowanie terenem ww. działki do chwili uzyskania zezwolenia na zajęcie pasa drogowego. Wyrażenie zgody na dysponowanie terenem części tej działki nie zwalnia Inwestora z obowiązku uzyskania zezwolenia na zajęcie pasa drogowego wymienionych działek przed rozpoczęciem robót zgodnie z art. 40 ust. 1 i ust. 2 ustawy z dnia 21 marca 1985 r. o drogach publicznych (Dz. U. z 2013 r. poz. 260).
2. **Lokalizacja urządzeń jest możliwa przy zachowaniu następujących warunków:**
   1) Sieć kanalizacji grawitacyjnej na działce nr 73 należy zlokalizować poza krawędzią jezdni.
   2) W przypadku wystąpienia utrudnień w ruchu pojazdów lub pieszych Inwestor zobowiązany jest do przedłożenia projektu organizacji ruchu.
   3) Koszty związane z przywróceniem do stanu pierwotnego pasa drogowego ponosi Inwestor.
3. **Zobowiązuje się Inwestora/Wnioskodawcę przed przystąpieniem do prowadzenia robót w pasie drogowym do:**
   1) uzyskania pozwolenia na budowę lub zgłoszenia budowy albo wykonywania robót budowlanych
   2) uzyskania zezwolenia zarządcy drogi na zajęcie pasa drogowego celem prowadzenia robót oraz na umieszczenie w nim urządzeń

UZASADNIENIE

Przedsiębiorstwo Wielobranżowe „MEDIUM" Jan Moczulski, ul. Zuchów 37, 66-400 Gorzów Wlkp. działając w imieniu Inwestora Zakład Wodociągów i Kanalizacji Sp. z o. o. , ul. Chrobrego 5, 66-440 Skwierzyna zwrócił się z wnioskiem z dnia 15.04.2016 r. (data wpływu do tut. Urzędu 20.04.2016 r.) o wydanie zezwolenia na lokalizowanie na działkach nr ewid. 73, 81, stanowiących pas drogowy (drogi gminne), w obrębie 3 - Skwierzyna, gmina Skwierzyna sieci kanalizacyjnej grawitacyjno - tłocznej.

Po rozpatrzeniu wniosku na podstawie art. 39 ust. 3 ustawy o drogach publicznych zezwalam na lokalizowanie na działkach nr ewid. 73, 81, stanowiących pas drogowy (drogi gminne), w obrębie 3 - Skwierzyna, gmina Skwierzyna sieci kanalizacyjnej grawitacyjno - tłocznej zgodnie z warunkami oraz załączonym planem sytuacyjnym.

POUCZENIE

Od niniejszej decyzji służy stronom odwołanie do Samorządowego Kolegium Odwoławczego w Gorzowie Wlkp. Odwołanie wnosi się za pośrednictwem Burmistrza Skwierzyny w terminie 14 dni od otrzymania decyzji.

z up. Burmistrza
Kierownik Referatu Inwestycji
Drogownictwa i Melioracji
Zbigniew Moraczyński

Otrzymują:
1. Przedsiębiorstwo Wielobranżowe „MEDIUM" Jan Moczulski, ul. Zuchów 37, 66-400 Gorzów Wlkp. – pełnomocnik Inwestora
2. a/a

URZĄD MIEJSKI
66-440 Skwierzyna
ul. Rynek 1
tel. 95 7216 532, fax 95 7216 539

RI.6852.1.2016

Skwierzyna, 5 maja 2016

Inwestor:
Zakład Wodociągów i Kanalizacji Sp. z o. o.
ul. Chrobrego 5
66-440 Skwierzyna
Pełnomocnik:
Przedsiębiorstwo Wielobranżowe „MEDIUM"
Jan Moczulski
ul. Zuchów 37
66-400 Gorzów Wlkp.

Dotyczy: Uzgodnienia trasy sieci kanalizacji grawitacyjno - tłocznej

W związku z art. 32 ust. 4 pkt. 2 ustawy z dnia 7 lipca 1994 Prawo Budowlane (Dz. U. z 2010r. Nr 243 poz. 1623. ze zm.) w związku z wnioskiem **Przedsiębiorstwo Wielobranżowe „MEDIUM" Jan Moczulski, ul. Zuchów 37, 66-400 Gorzów Wlkp.** działającego w imieniu Inwestora **Zakład Wodociągów i Kanalizacji Sp. z o. o. , ul. Chrobrego 5, 66-440 Skwierzyna** oświadczam, że opiniuję **pozytywnie** trasę projektowanej **sieci kanalizacyjnej grawitacyjno - tłocznej** na działkach nr 74/1, 75 obręb 3 – Skwierzyna (jak pokazano na mapie sytuacyjno – wysokościowej stanowiącej załącznik graficzny do niniejszego pisma) oraz

wyrażam zgodę do:

1. Dysponowania nieruchomością:
   - Obręb 3 – Skwierzyna:
     74/1, 75
     będących własnością Gminy Skwierzyna.

na cele budowlane w celu budowy **sieci kanalizacyjnej grawitacyjno - tłocznej**

z up. Burmistrza
Kierownik Referatu Inwestycji, Drogownictwa i Melioracji
Zbigniew Moraczyński

Otrzymują:

1. Przedsiębiorstwo Wielobranżowe „MEDIUM" Jan Moczulski, ul. Zuchów 37, 66-400 Gorzów Wlkp.
2. a/a

Sprawę prowadzi:
Karol Brama
tel. 95 7216 532
k.brama@skwierzyna.pl

URZĄD MIEJSKI
66-440 Skwierzyna
ul. Rynek 1
tel. 95 7216 532, fax 95 7216 539

RI.6852.7.2016

Skwierzyna, 14 lipca 2016

Inwestor:
Zakład Wodociągów i Kanalizacji Sp. z o. o.
ul. Chrobrego 5
66-440 Skwierzyna
Pełnomocnik:
Przedsiębiorstwo Wielobranżowe „MEDIUM"
Jan Moczulski
ul. Zuchów 37
66-400 Gorzów Wlkp.

Dotyczy: Uzgodnienia trasy sieci kanalizacyjnej grawitacyjnej

W związku z art. 32 ust. 4 pkt. 2 ustawy z dnia 7 lipca 1994 Prawo Budowlane (Dz. U. z 2010r. Nr 243 poz. 1623. ze zm.) w związku z wnioskiem **Przedsiębiorstwo Wielobranżowe „MEDIUM" Jan Moczulski, ul. Zuchów 37, 66-400 Gorzów Wlkp.** działającego w imieniu Inwestora **Zakład Wodociągów i Kanalizacji Sp. z o. o. , ul. Chrobrego 5, 66-440 Skwierzyna** oświadczam, że opiniuję **pozytywnie** trasę projektowanej **sieci kanalizacyjnej grawitacyjnej** na działkach nr 76/4, 76/5, 76/6 obręb 2 – Skwierzyna (jak pokazano na mapie sytuacyjno – wysokościowej stanowiącej załącznik graficzny do niniejszego pisma) oraz

wyrażam zgodę do:

1. Dysponowania nieruchomością:
   - Obręb 2 – Skwierzyna:
     76/4, 76/5, 76/6
     będących współwłasnością Gminy Skwierzyna.

z up. Burmistrza
Kierownik Referatu Inwestycji, Budownictwa i Melioracji
Zbigniew Moraczyński

na cele budowlane w celu budowy **sieci kanalizacyjnej grawitacyjno - tłocznej.**

Otrzymują:

1. Przedsiębiorstwo Wielobranżowe „MEDIUM" Jan Moczulski, ul. Zuchów 37, 66-400 Gorzów Wlkp.
2. a/a

Sprawę prowadzi:
Karol Brama
tel. 95 7216 532
k.brama@skwierzyna.pl

G1 02.09.2016

26. 08. 2016

LUBUSKI WOJEWÓDZKI KONSERWATOR ZABYTKÓW
Wojewódzki Urząd Ochrony Zabytków
w Zielonej Górze
Delegatura w Gorzowie Wielkopolskim
ul. Kosynierów Gdyńskich 75
66–413 Gorzów Wielkopolski;

fax 95 7200 346, tel. 95 7200 521
www.lwkz.pl; delegatura.gorzow@lwkz.pl

Gorzów Wlkp., dn. .....

ZA-G.5152.122.2016

Zakład Wodociągów i Kanalizacji Sp. z o.o.
ul. Chrobrego 5
66-440 Skwierzyna

D E C Y Z J A

Na podstawie art. 92 ust. 6, art. 7 pkt 1, oraz art. 36 ust. 1 pkt 2 Ustawy z dnia 23 lipca 2003 r. o ochronie zabytków i opiece nad zabytkami (t.j.: Dz. U. z 2014 r., poz. 1446 ze zm.), w związku z § 20 rozporządzenia Ministra Kultury i Dziedzictwa Narodowego z dnia 14 października 2015 r. w sprawie prowadzenia prac konserwatorskich, prac restauratorskich, robót budowlanych, badań konserwatorskich, badań architektonicznych i innych działań przy zabytku wpisanym do rejestru zabytków oraz badań archeologicznych i poszukiwań zabytków (Dz. U. z 2015 r., poz. 1789) oraz na podstawie art. 104 Ustawy z dnia 14 czerwca 1960 r. – Kodeks postępowania administracyjnego (tj.: Dz. U. z 2016 r. poz. 23) po rozpatrzeniu wniosku złożonego przez Zakład Wodociągów i Kanalizacji Sp. z o.o. w Skwierzynie z dnia 27. 07. 2016 r. (wpłynął w dniu 3. 08. 2016 r.)

Lubuski Wojewódzki Konserwator Zabytków
udziela pozwolenia

na wykonanie robót budowlanych w otoczeniu zabytku, jakim jest zespół urbanistyczno-krajobrazowy miasta Skwierzyna, wpisany do rejestru decyzją Wojewódzkiego Konserwatora Zabytków w Zielonej Górze pod numerem KOK-I-11/58/86-2176/75 z dnia 31. 01. 1975 r.,

- polegających na **budowie sieci kanalizacji sanitarnej na terenie działek nr: 75, 76/4, 76/5, 76/6, 72/3, 73, 74/1 i 81 przy ul. Batorego,** zgodnie z przedłożoną dokumentacją projektową, oprac: mgr inż. Jan Moczulski i mgr inż. Albin Poleszczuk w Gorzowie Wlkp. w marcu 2016 r.

Termin ważności decyzji: **do 31. 12. 2017 r.**

Uwaga! Warunkiem ważności decyzji jest spełnienie obowiązków polegających na:

- Stosownie do § 20 ust. 2 pkt 2 rozporządzenia Ministra Kultury z dn. 14 października 2015 r. (Dz. U. z 2015 r., poz. 1789) informuję, że inwestor zobowiązany jest do niezwłocznego zawiadomienia wojewódzkiego konserwatora zabytków o wszelkich zagrożeniach lub nowych okolicznościach ujawnionych w trakcie prowadzenia wskazanych w pozwoleniu prac.

U Z A S A D N I E N I E

Wnioskiem z dnia 27. 07. 2016 r. Zakład Wodociągów i Kanalizacji Sp. z o.o. w Skwierzynie wystąpił do Lubuskiego Wojewódzkiego Konserwatora Zabytków o udzielenie pozwolenia na wykonanie robót budowlanych, polegających na budowie sieci kanalizacji sanitarnej na terenie działek nr: 75, 76/4, 76/5, 76/6, 72/3, 73, 74/1 i 81 przy ul. Batorego w Skwierzynie, gm. loco, zgodnie z przedłożoną dokumentacją projektową. Przedmiotowa inwestycja prowadzona będzie w otoczeniu zabytku, jakim jest zespół urbanistyczno-krajobrazowy miasta Skwierzyna, wpisany do rejestru decyzją Wojewódzkiego Konserwatora Zabytków w Zielonej Górze pod numerem KOK-I-11/58/86-2176/75 z dnia 31. 01. 1975 r. Skutkiem ww. decyzji zespół ten podlega ochronie prawnej na podstawie art. 7 pkt 1 Ustawy o ochronie zabytków i opiece nad zabytkami (t.j.: Dz. U. z 2014 r., poz. 1446 ze zm.). Zgodnie z treścią art. 36 ust. 1 pkt 2 wyżej cytowanej ustawy *„prowadzenie robót budowlanych w otoczeniu zabytku wpisanego do rejestru"* wymaga uzyskania pozwolenia wojewódzkiego konserwatora zabytków.

Na podstawie analizy zakresu prac, określonych w przedłożonej dokumentacji projektowej stwierdzono, że planowana inwestycja nie wpłynie negatywnie na wartości kulturowe i historyczne zabytkowego zespołu urbanistyczno-krajobrazowego miasta Skwierzyna.

Wobec powyższego, w oparciu o art. 92 ust. 6, art. 7 pkt 1 Ustawy z dnia 23 lipca 2003 r. o ochronie zabytków i opiece nad zabytkami (t.j.: Dz. U. z 2014 r., poz. 1446 ze zm.) oraz art. 104 Ustawy z dnia 14 czerwca 1960 r. – Kodeks postępowania administracyjnego (tj.: Dz. U. z 2016 r. poz. 23) orzekam jak w sentencji.

Jednocześnie informuję, że:

1. Zgodnie z art. 36 ust. 2 pkt 8 Ustawy z dn. 23 lipca 2003 roku o ochronie zabytków i opiece nad zabytkami (t.j.: Dz. U. z 2014 r., poz. 1446 ze zm.) uzyskanie pozwolenia wojewódzkiego konserwatora zabytków na podjęcie robót budowlanych przy zabytku wpisanym do rejestru zabytków nie zwalnia z obowiązku uzyskania pozwolenia na budowę albo zgłoszenia w przypadkach określonych przepisami Prawa budowlanego.
2. Stosownie do art. 47 Ustawy z dn. 23 lipca 2003 roku o ochronie zabytków i opiece nad zabytkami (t.j.: Dz. U. z 2014 r., poz. 1446 ze zm.) wojewódzki konserwator zabytków może wznowić postępowanie w sprawie wydanego pozwolenia, a następnie zmienić je lub cofnąć, w drodze decyzji, jeżeli w trakcie wykonywania działań określonych w pozwoleniu wystąpiły nowe fakty i okoliczności, mogące doprowadzić do uszkodzenia lub zniszczenia zabytku.
3. Zgodnie z art. 82 ust. 1 ustawy z dnia 16 kwietnia 2004 r. o ochronie przyrody (Dz. U. 2009 r. Nr 151, poz. 1220 ze zm.) prace ziemne oraz inne prace związane z wykorzystaniem sprzętu mechanicznego lub urządzeń technicznych, prowadzone w obrębie bryły korzeniowej drzew lub krzewów na terenach zieleni lub zadrzewieniach powinny być wykonywane w sposób najmniej szkodzący drzewom lub krzewom.
4. Zgodnie z art. 32 ust. 1 ustawy o ochronie zabytków i opiece nad zabytkami *„Kto w trakcie prowadzenia robót budowlanych lub ziemnych odkrył przedmiot, co do którego istnieje przypuszczenie, iż jest on zabytkiem, jest obowiązany: 1) wstrzymać wszelkie roboty mogące uszkodzić lub zniszczyć odkryty przedmiot 2) zabezpieczyć przy użyciu dostępnych środków, ten przedmiot i miejsce jego odkrycia; 3) niezwłocznie zawiadomić o tym właściwego konserwatora zabytków, a jeśli nie jest to możliwe, właściwego wójta[...]"*
5. Zgodnie z art. 116 ust. 1. i 2 wyżej cytowanej ustawy *„Kto niezwłocznie nie powiadomił wojewódzkiego konserwatora zabytków lub wójta (burmistrza, prezydenta miasta) o przypadkowym odkryciu przedmiotu, co do którego istnieje przypuszczenie, iż jest on*

zabytkiem archeologicznym, a także nie zabezpieczył, przy użyciu dostępnych środków, tego przedmiotu i miejsca jego znalezienia, podlega karze grzywny. W razie popełnienia wykroczenia określonego w ust. 1 można orzec nawiązkę do wysokości dwudziestokrotnego minimalnego wynagrodzenia na wskazany cel społeczny związany z opieką nad zabytkami".

POUCZENIE

Od decyzji niniejszej przysługuje stronom odwołanie do Ministra Kultury i Dziedzictwa Narodowego za pośrednictwem tutejszego organu w terminie 14 dni od dnia doręczenia.

z up. Lubuskiego Wojewódzki Konserwatora Zabytków
mgr Błażej Skaziński
Kierownik Delegatury

Otrzymują:
1. Adresat + 1 egz. dokumentacji projektowej
a/a (2167)
oprac. st. insp. Teresa Witkowska

DOKONANO ZAPŁATY OPŁATY SKARBOWEJ
1.w wysokości 82,0 w dniu 16.08.16
NA RACH. BANK. UM W ZIELONEJ GÓRZE
NR 83 1020 5402 0000 0002 0248 5258
2.w wysokości 17,0 w dniu 3.08.16
NA RACH. BANK. UM W GORZOWIE WLKP.
NR 44 1020 5402 0000 0302 0325 6575

Gorzów Wlkp. 20 wrzesień 2016

mgr inż. Jan Moczulski
LUKG/0004/PWOS/04

OŚWIADCZENIE

Zgodnie z ustaleniami wynikającymi z Dz. U. nr 207 poz.2016 z późniejszymi zmianami oraz art.20 ust.4 Prawa Budowlanego oświadczam że:

Projekt budowlany : BUDOWA SIECI KANALIZACJI SANITARNEJ
GRAWITACYJNO-TŁOCZNEJ Z PRZYŁĄCZAMI
UL.BATOREGO , SKWIERZYNA
DZ.NR 75,76/4,76/6,76/5,72/3,73,74/1,81
- OBRĘB 0002 SKWIERZYNA
JEDNOSTKA EWIDENCYJNA SKWIERZYNA

Wykonano zgodnie z obowiązującymi przepisami oraz zasadami wiedzy technicznej .

PROJEKTANT

POLSKA IZBA INŻYNIERÓW BUDOWNICTWA

Zaświadczenie

o numerze weryfikacyjnym:

LBS-QC4-UBT-HQ4 *

Pan Jan Moczulski o numerze ewidencyjnym LBS/IS/2298/01

adres zamieszkania ul. Zuchów 37, 66-400 Gorzów Wlkp.

jest członkiem Lubuskiej Okręgowej Izby Inżynierów Budownictwa i posiada wymagane ubezpieczenie od odpowiedzialności cywilnej.

Niniejsze zaświadczenie jest ważne od 2016-01-01 do 2016-12-31.

Zaświadczenie zostało wygenerowane elektronicznie i opatrzone bezpiecznym podpisem elektronicznym weryfikowanym przy pomocy ważnego kwalifikowanego certyfikatu w dniu 2015-12-16 roku przez:

Andrzej Cegielnik, Przewodniczący Rady Lubuskiej Okręgowej Izby Inżynierów Budownictwa.

(Zgodnie art. 5 ust 2 ustawy z dnia 18 września 2001 r. o podpisie elektronicznym (Dz. U. 2001 Nr 130 poz. 1450) dane w postaci elektronicznej opatrzone bezpiecznym podpisem elektronicznym weryfikowanym przy pomocy ważnego kwalifikowanego certyfikatu są równoważne pod względem skutków prawnych dokumentom opatrzonym podpisami własnoręcznymi.)

* Weryfikację poprawności danych w niniejszym zaświadczeniu można sprawdzić za pomocą numeru weryfikacyjnego zaświadczenia na stronie Polskiej Izby Inżynierów Budownictwa www.piib.org.pl lub kontaktując się z biurem właściwej Okręgowej Izby Inżynierów Budownictwa.

Podpis jest prawidłowy
Digitally signed by Andrzej Cegielnik
Date: 2015.12.16 15:20:29 CET
Reason: Elektronicznie zaświadczenie PIIB
Location: Gorzów Wielkopolski, Polska

KOMISJA KWALIFIKACYJNA
LUBUSKIEJ OKRĘGOWEJ
IZBY INŻYNIERÓW BUDOWNICTWA
w Gorzowie Wlkp.
ul. K. Wielkiego 9, 66-400 GORZÓW WLKP
tel. 095/ 720 15 38, fax 095/ 720 15 37

Gorzów Wlkp. dnia 03.06.2004 r.

sygn. akt. LUKG-OKK/ UPR/ 7131 / D-4 / 2004

DECYZJA

Na podstawie art. 24 ust. 1 pkt. 2 ustawy z dnia 15 grudnia 2000 r. o samorządach zawodowych architektów, inżynierów budownictwa oraz urbanistów *(Dz. U. z 2001 r. nr 5 poz. 42 z późn. zm.)* i art. 12 ust. 3, art. 13 ust. 1 pkt. 1 i 2, art. 14 ust. 1 pkt. 4 ustawy z dnia 7 lipca 1994 r. Prawo budowlane *(tekst jednolity: Dz. U. z 2003 r. nr 207 poz. 2016 z późn. zm.)* oraz § 9 ust. 1 rozporządzenia Ministra Gospodarki Przestrzennej i Budownictwa z dnia 30 grudnia 1994 r. w sprawie samodzielnych funkcji technicznych w budownictwie *(Dz. U. z 1995 r. nr 8 poz. 38 z późn. zm.)* oraz art. 104 Kodeksu postępowania administracyjnego (Dz. U. z 2000 r. Nr 98, poz. 1071 z późn. zm.)

Okręgowa Komisja Kwalifikacyjna
nadaje

Panu Janowi Moczulskiemu

magistrowi inżynierowi
urodzonemu dnia 14.04.1960r. w Chmielówce Starej

UPRAWNIENIA BUDOWLANE

Nr ewidencyjny LUKG / 0004/ PWOS / 04

do projektowania i kierowania robotami budowlanymi bez ograniczeń w specjalności instalacyjnej w zakresie sieci, instalacji i urządzeń cieplnych, wentylacyjnych, gazowych, wodociągowych i kanalizacyjnych
Szczegółowy zakres uprawnień określony jest na odwrocie niniejszej decyzji.

UZASADNIENIE

Okręgowa Komisja Kwalifikacyjna Lubuskiej Okręgowej Izby Inżynierów Budownictwa w Gorzowie Wlkp. na podstawie protokołów z postępowania kwalifikacyjnego oraz z przeprowadzonego egzaminu, uchwałą nr 1 z dnia 03.06.2004 r., stwierdziła, że Pan Jan Moczulski posiada wymagane prawem wykształcenie i praktykę zawodową konieczną do uzyskania uprawnień budowlanych w w/w specjalności i uzyskał pozytywny wynik egzaminu na uprawnienia budowlane.

Pouczenie

Od niniejszej decyzji służy odwołanie do Krajowej Komisji Kwalifikacyjnej Polskiej Izby Inżynierów Budownictwa w Warszawie za pośrednictwem Lubuskiej Okręgowej Izby Inżynierów Budownictwa w Gorzowie Wlkp. w terminie czternastu dni od dnia jej doręczenia.

Skład orzekający Okręgowej Komisji Kwalifikacyjnej

Antoni Przybylski ..... Józef Krzyżanowski ..... Krzysztof Biliński ..... Marek Puchalski .....

PRZEWODNICZĄCY
LUBUSKIEJ OKRĘGOWEJ KOMISJI
KWALIFIKACYJNEJ w Gorzowie Wlkp.
mgr inż. Marek Puchalski

Otrzymują:
1. Pan Jan Moczulski, ul. Zuchów 37 ; 66-400 Gorzów Wlkp.
2. Okręgowa Rada Izby
3. Główny Inspektor Nadzoru Budowlanego, ul. Krucza 38/42 , 00-926 Warszawa
4. a/a

Gorzów Wlkp. 20 wrzesień 2016

Albin Poleszczuk
sprawdzający

OŚWIADCZENIE

Zgodnie z ustaleniami wynikającymi z Dz. U. nr 207 poz.2016 z późniejszymi zmianami oraz art.20 ust.4 Prawa Budowlanego oświadczam że:

Projekt budowlany : BUDOWA SIECI KANALIZACJI SANITARNEJ
GRAWITACYJNO-TŁOCZNEJ Z PRZYŁĄCZAMI
UL.BATOREGO , SKWIERZYNA
DZ.NR 75,76/4,76/6,76/5,72/3,73,74/1,81
- OBRĘB 0002 SKWIERZYNA
JEDNOSTKA EWIDENCYJNA SKWIERZYNA

Wykonano zgodnie z obowiązującymi przepisami oraz zasadami wiedzy technicznej .

sprawdzający

POLSKA IZBA INŻYNIERÓW BUDOWNICTWA

Zaświadczenie

o numerze weryfikacyjnym:

LBS-DIL-I53-VC4 *

Pan Albin Poleszczuk o numerze ewidencyjnym LBS/IS/2362/01
adres zamieszkania ul. Władysława IV 6, 66-400 Gorzów Wlkp.
jest członkiem Lubuskiej Okręgowej Izby Inżynierów Budownictwa i posiada wymagane ubezpieczenie od odpowiedzialności cywilnej.
Niniejsze zaświadczenie jest ważne od 2016-01-01 do 2016-12-31.

Zaświadczenie zostało wygenerowane elektronicznie i opatrzone bezpiecznym podpisem elektronicznym weryfikowanym przy pomocy ważnego kwalifikowanego certyfikatu w dniu 2015-12-30 roku przez:

Andrzej Cegielnik, Przewodniczący Rady Lubuskiej Okręgowej Izby Inżynierów Budownictwa.

(Zgodnie art. 5 ust 2 ustawy z dnia 18 września 2001 r. o podpisie elektronicznym (Dz. U. 2001 Nr 130 poz. 1450) dane w postaci elektronicznej opatrzone bezpiecznym podpisem elektronicznym weryfikowanym przy pomocy ważnego kwalifikowanego certyfikatu są równoważne pod względem skutków prawnych dokumentom opatrzonym podpisami własnoręcznymi.)

* Weryfikację poprawności danych w niniejszym zaświadczeniu można sprawdzić za pomocą numeru weryfikacyjnego zaświadczenia na stronie Polskiej Izby Inżynierów Budownictwa www.piib.org.pl lub kontaktując się z biurem właściwej Okręgowej Izby Inżynierów Budownictwa.

Podpis jest prawidłowy

URZĄD WOJEWÓDZKI
WYDZIAŁ PRZESTRZENNEGO
URBANISTYKI, ARCHITEKTURY
I NADZORU BUDOWLANEGO
65-400 Gorzów Wlkp.
(pieczęć)

Gorzów Wlkp., dnia 19.06. 19 86 r.

Nr 59/86/GW

DECYZJA O STWIERDZENIU PRZYGOTOWANIA ZAWODOWEGO

do pełnienia samodzielnych funkcji technicznych w budownictwie

Na podstawie § 4 ust.2, § 7, § 5 ust.1 i § 13 ust. 1 pkt. 4 lit. a, c

rozporządzenie Ministra Gospodarki Terenowej i Ochrony Środowiska z dnia 20 lutego 1975 r. w sprawie samodzielnych funkcji technicznych w budownictwie (Dz. U. Nr 8, poz. 46) stwierdza się, że: Obywatel(ka) ALBIN POLESZCZUK
(imię i nazwisko)

inżynier inżynierii środkowiska
(tytuł naukowy — zawodowy)

urodzony(a) dnia 30 lipca 19 46 r. w Przyborowie

posiada przygotowanie zawodowe upoważniające do wykonywania samodzielnych funkcji projektanta oraz kierownika budowy i robót
(rodzaj funkcji)

w specjalności instalacyjno-inżynieryjnej
(rodzaj specjalności techniczno-budowalnej)

w zakresie sieci sanitarnych i ochrony środowiska
(specjalizacja zawodowa)

W.A. Kr. 184-84 r. MA-BUA/14 22.000 szt. DN-14 11-84 22.000

Obywatel(ka) AIBIN POLESZCZUK jest upoważniony(a) do
(imię i nazwisko)

- sporządzania projektów sieci wodociągowych, kanalizacyjnych i cieplnych uzbrojenia terenu,
- sporządzania projektów instalacji i urządzeń służących do ochrony przed zanieczyszczeniem wód, gleby i powietrza atmosferycznego łącznie ze wiązanymi z nimi konstrukcjami wsporczymi,
- kierowania, nadzorowania i kontrolowania budowy i robót, kierowania i kontrolowania wytwarzania konstrukcyjnych elementów sieci i instalacji oraz oceniania i badania stanu technicznego w zakresie sieci wodociągowych, kanalizacyjnych i cieplnych uzbrojenia terenu oraz instalacji i urządzeń służących do ochrony przed zanieczyszczeniem wód, gleby i powietrza atmosferycznego, łącznie ze związanymi z nimi konstrukcjami wsporczymi.

OPŁATA SKARBOWA 50 zł 50

URZĄD WOJEWÓDZKI W GORZOWIE

Główny Architekt Wojewódzki
Dyrektor Działu
(podpis i pieczęć)
mgr inż. arch. Jerzy Kaszyca